数据中心机房二次管网2026070
9.STEP

技术要求:
1、注一般线性尺寸公差按GB/19804-2005A级规定。
2、管道表面酸洗钝化处理
3、所有螺纹及管道内腔应清洗干净。
4、表面应洁净无明显划痕。
5、成品应用塑料包装袋封装，并能防尘、防潮。
6、对接焊缝焊接满足图纸标注要求，未注焊满焊焊接。
7、管道材料为sus304,并贴上零件名称和水流箭头。
8、100%密封测试:800kpa,
保压2min无泄漏，匹配开关阀产品要求开关阀需要做打开及关闭两种状态密封检测。

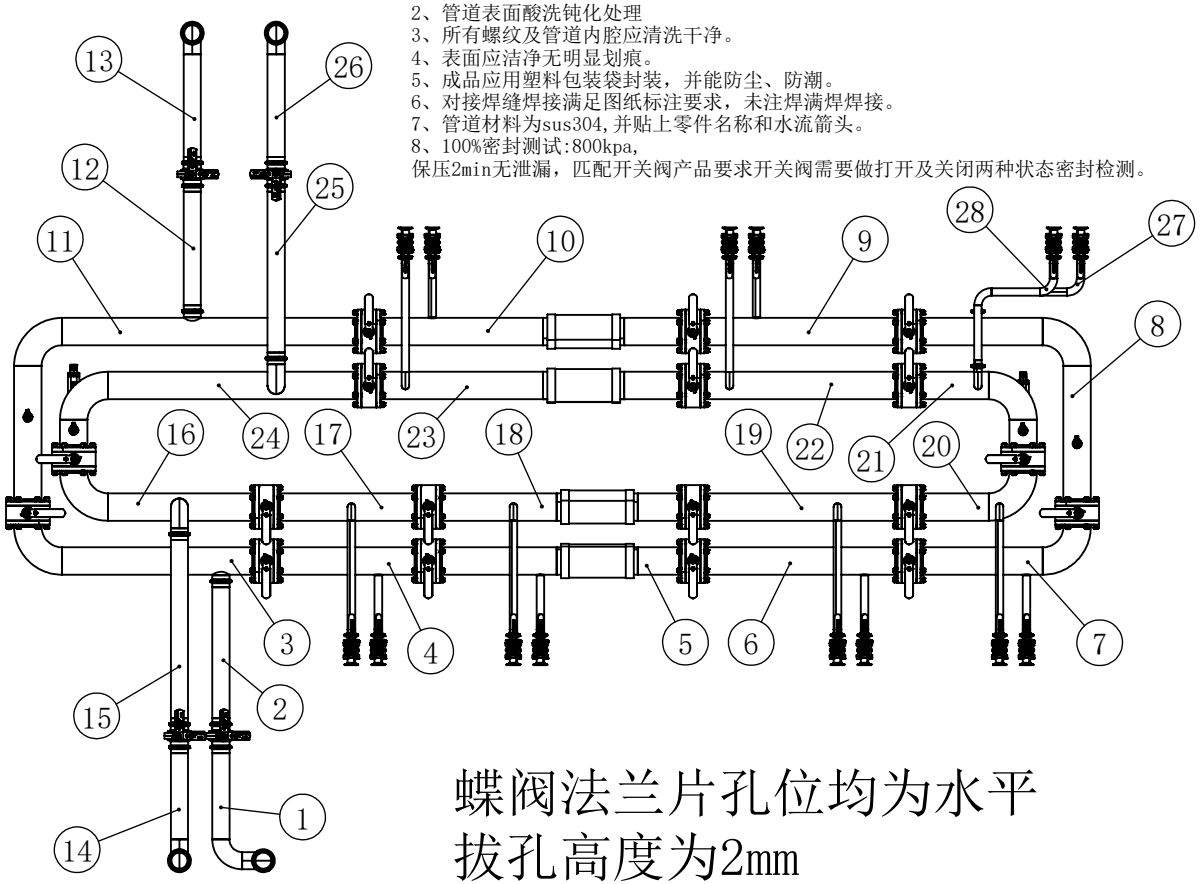

蝶阀法兰片孔位均为水平
拔孔高度为2mm

序号	物料名称	规格	材质	数量	备注
1	供水组件-1	φ63.5	304	1	
2	供水组件-2	φ63.5	304	1	
3	供水组件-3	φ101.6-φ63.5	304	1	
4	供水组件-4	φ101.6-φ28	304	1	
5	供水组件-5	φ101.6-φ28	304	1	
6	供水组件-6	φ101.6-φ28	304	1	
7	供水组件-7	φ101.6-φ28	304	1	
8	供水组件-8	φ101.6-φ28	304	1	
9	供水组件-9	φ101.6-φ28	304	1	
10	供水组件-10	φ101.6-φ28	304	1	
11	供水组件-11	φ101.6-φ63.5	304	1	
12	供水组件-12	φ63.5	304	1	
13	供水组件-13	φ63.5	304	1	
14	回水组件-1	φ63.5	304	1	
15	回水组件-2	φ63.5	304	1	
16	回水组件-3	φ101.6-φ63.5	304	1	
17	回水组件-4	φ101.6-φ28	304	1	
18	回水组件-5	φ101.6-φ28	304	1	
19	回水组件-6	φ101.6-φ28	304	1	
20	回水组件-7	φ101.6-φ28	304	1	
21	回水组件-8	φ101.6-φ28	304	1	
22	回水组件-9	φ101.6-φ28	304	1	
23	回水组件-10	φ101.6-φ28	304	1	
24	回水组件-11	φ101.6-φ63.5	304	1	
25	回水组件-12	φ63.5	304	1	
26	回水组件-13	φ63.5	304	1	
27	供水支管	φ28	304	1	
28	回水支管	φ28	304	1	
29	三片式蝶阀	4″	304	18	
30	一体式蝶阀	2.5″	304	4	
31	高压卡箍	K77.5	304	16	
32	L型垫圈	K77.5	EPDM	16	
33	高压卡箍	K50.5	304	30	
34	L型垫圈	K50.5	EPDM	30	

标记	处数	分区	更改文件号	签字	年月日
设计			标准化		
校对					
审核					
工艺			批准		

2026-11-20

304

版本号	重量	比例
A01		1:30

第 1 页 共 1 页

FJK

管路总成

供水组件-1

尺寸公差(线性)				
＞2-30	＞30-400	＞400-1000	＞1000-2000	＞2000-4000
+/-1	+/-1	+/-2	+/-3	+/-4
角度公差(mm/100mm)				
+/-1.3		+/-0.9	+/-0.6	

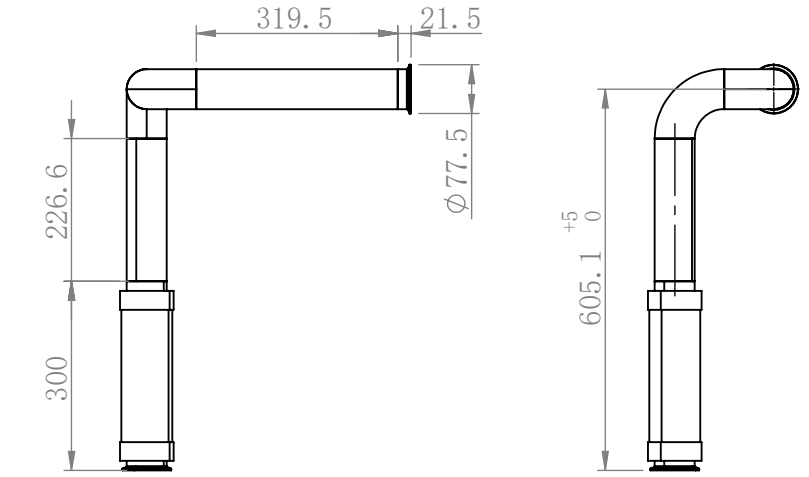

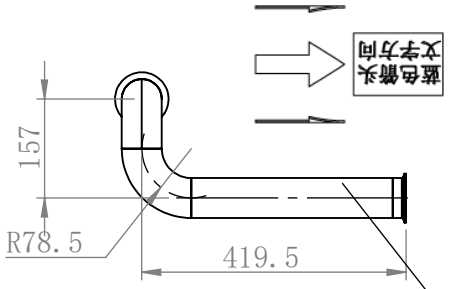

标签方向

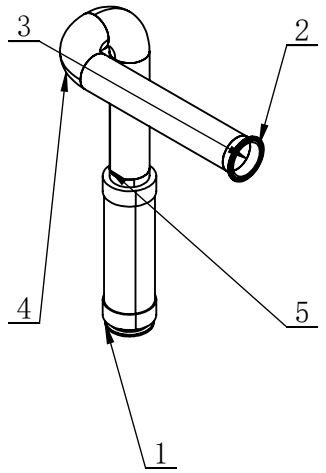

材料明细表(调整结构)							
序号	物料名称	图号	规格	长度	材质	数量	备注
1	单卡金属波纹管		Φ63.5xT2	L：300	304	1	
2	快装接头		K77.5xΦ63.5x2	L：21.5	304	1	
3	直管		Φ63.5xT2	L：319.5	304	1	
4	90度弯头		Φ63.5xT2 R78.5	L：	304	2	
5	直管		Φ63.5xT2	L：226.6	304	1	

技术要求:
1、注一般线性尺寸公差按GB/19804-2005A级规定。
2、管道表面酸洗钝化处理
3、所有螺纹及管道内腔应清洗干净。
4、表面应洁净无明显划痕。
5、成品应用塑料包装袋封装，并能防尘、防潮。
6、对接焊缝焊接满足图纸标注要求，未注焊满焊焊接。
7、管道材料为sus304,并贴上零件名称和水流箭头。
8、100%密封测试:800kpa,
保压2min无泄漏，匹配开关阀产品要求开关阀需要做打开及关闭两种状态密封检测。

标记	处数	分区	更改文件号	签字	年月日	2026-11-20	FJK
						304	供水组件-1
设计			标准化			版本号 / 重量 / 比例	
校对						A01 / 1:12	
审核							
工艺			批准			第 1 页 共 1 页	

供水组件-2

尺寸公差(线性)				
＞2-30	＞30-400	＞400-1000	＞1000-2000	＞2000-4000
+/-1	+/-1	+/-2	+/-3	+/-4
角度公差(mm/100mm)				
+/-1.3		+/-0.9	+/-0.6	

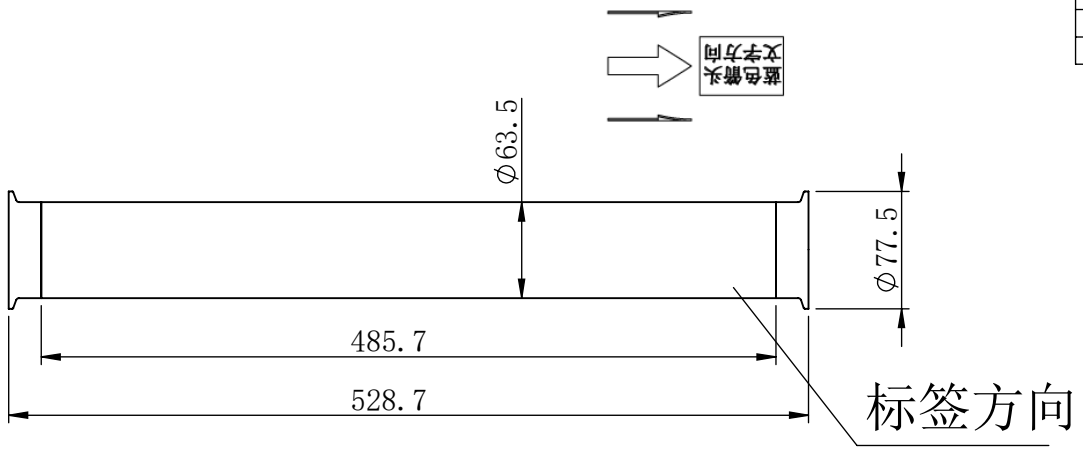

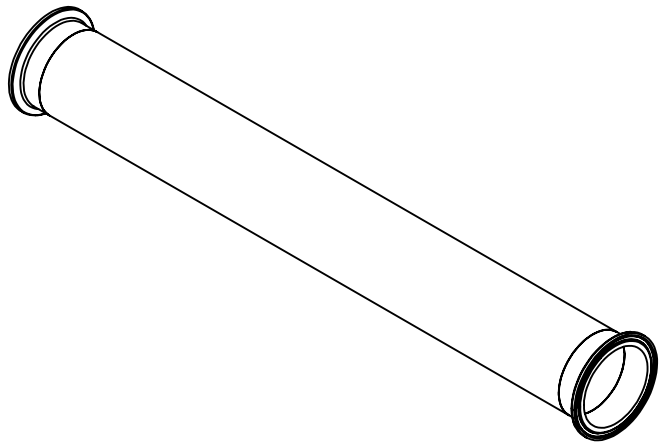

材料明细表(调整结构)							
序号	物料名称	图号	规格	长度	材质	数量	备注
1	快装接头		K77.5xΦ63.5x2	L：21.5	304	2	
2	直管		Φ63.5xT2	L：485.7	304	1	

技术要求:
1、注一般线性尺寸公差按GB/19804-2005A级规定。
2、管道表面酸洗钝化处理
3、所有螺纹及管道内腔应清洗干净。
4、表面应洁净无明显划痕。
5、成品应用塑料包装袋封装，并能防尘、防潮。
6、对接焊缝焊接满足图纸标注要求，未注焊满焊焊接。
7、管道材料为sus304,并贴上零件名称和水流箭头。
8、100%密封测试:800kpa,
保压2min无泄漏，匹配开关阀产品要求开关阀需要做打开及关闭两种状态密封检测。

标记	处数	分区	更改文件号	签字	年月日	2026-11-20	FJK
						304	
设计			标准化			版本号 / 重量 / 比例	供水组件-2
校对						A01 / 1:5	
审核							
工艺			批准			第 1 页 共 1 页	

供水组件-3

尺寸公差(线性)				
＞2-30	＞30-400	＞400-1000	＞1000-2000	＞2000-4000
+/-1	+/-1	+/-2	+/-3	+/-4
角度公差(mm/100mm)				
+/-1.3		+/-0.9	+/-0.6	

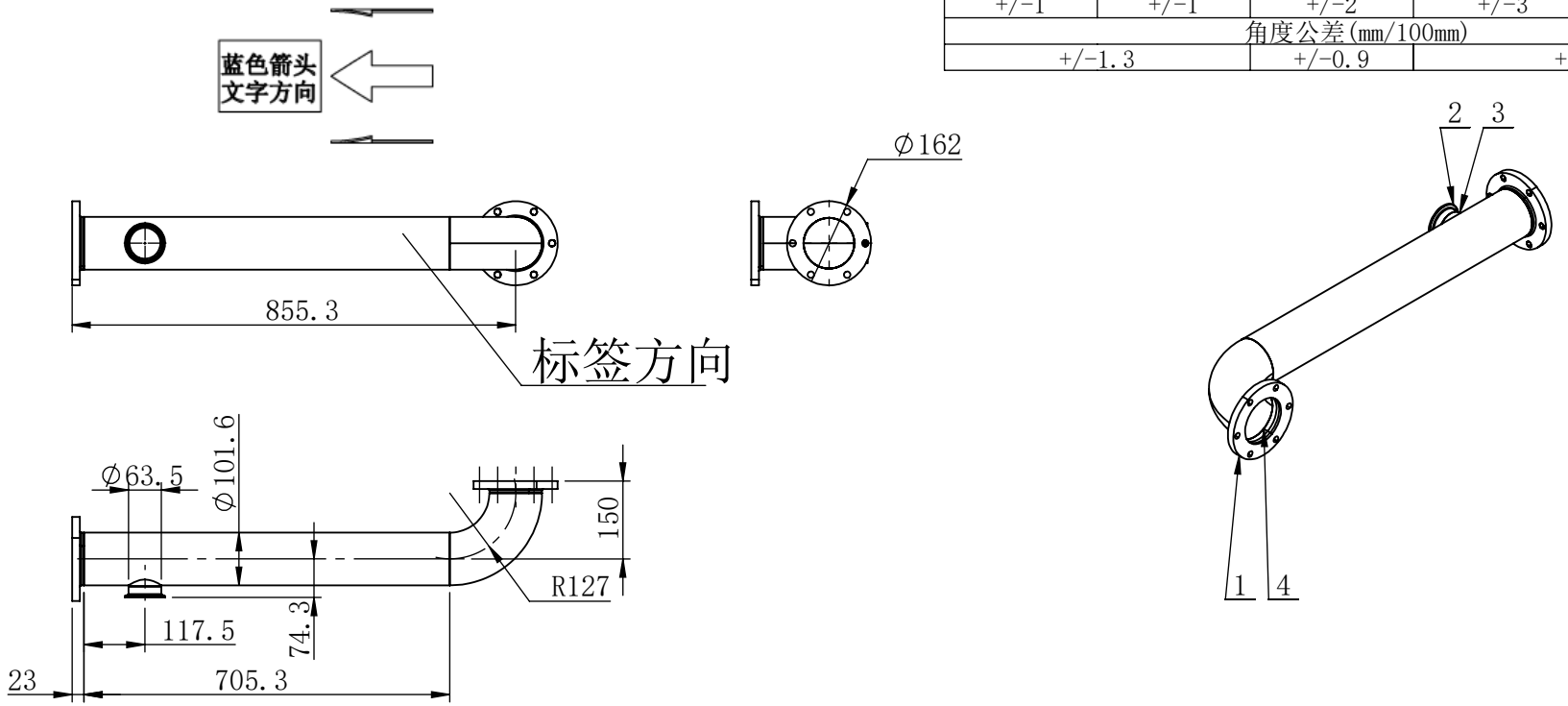

材料明细表(调整结构)							
序号	物料名称	图号	规格	长度	材质	数量	备注
1	三片式蝶阀法兰		4″	L：23	304	2	
2	快装接头		K77.5xΦ63.5x2	L：21.5	304	1	
3	直管		Φ101.6xT2	L：705.3	304	1	
4	90度弯头		Φ101.6xT2 R127	L：	304	1	

技术要求:
1、注一般线性尺寸公差按GB/19804-2005A级规定。
2、管道表面酸洗钝化处理
3、所有螺纹及管道内腔应清洗干净。
4、表面应洁净无明显划痕。
5、成品应用塑料包装袋封装，并能防尘、防潮。
6、对接焊缝焊接满足图纸标注要求，未注焊满焊焊接。
7、管道材料为sus304,并贴上零件名称和水流箭头。
8、100%密封测试:800kpa,
保压2min无泄漏，匹配开关阀产品要求开关阀需要做打开及关闭两种状态密封检测。

标记	处数	分区	更改文件号	签字	年月日
设计			标准化		
校对					
审核					
工艺			批准		

2026-11-20	FJK	
304	供水组件-3	
版本号	重量	比例
A01		1:14
第 1 页 共 1 页		

供水组件-4

尺寸公差(线性)				
＞2-30	＞30-400	＞400-1000	＞1000-2000	＞2000-4000
+/-1	+/-1	+/-2	+/-3	+/-4
角度公差(mm/100mm)				
+/-1.3		+/-0.9	+/-0.6	

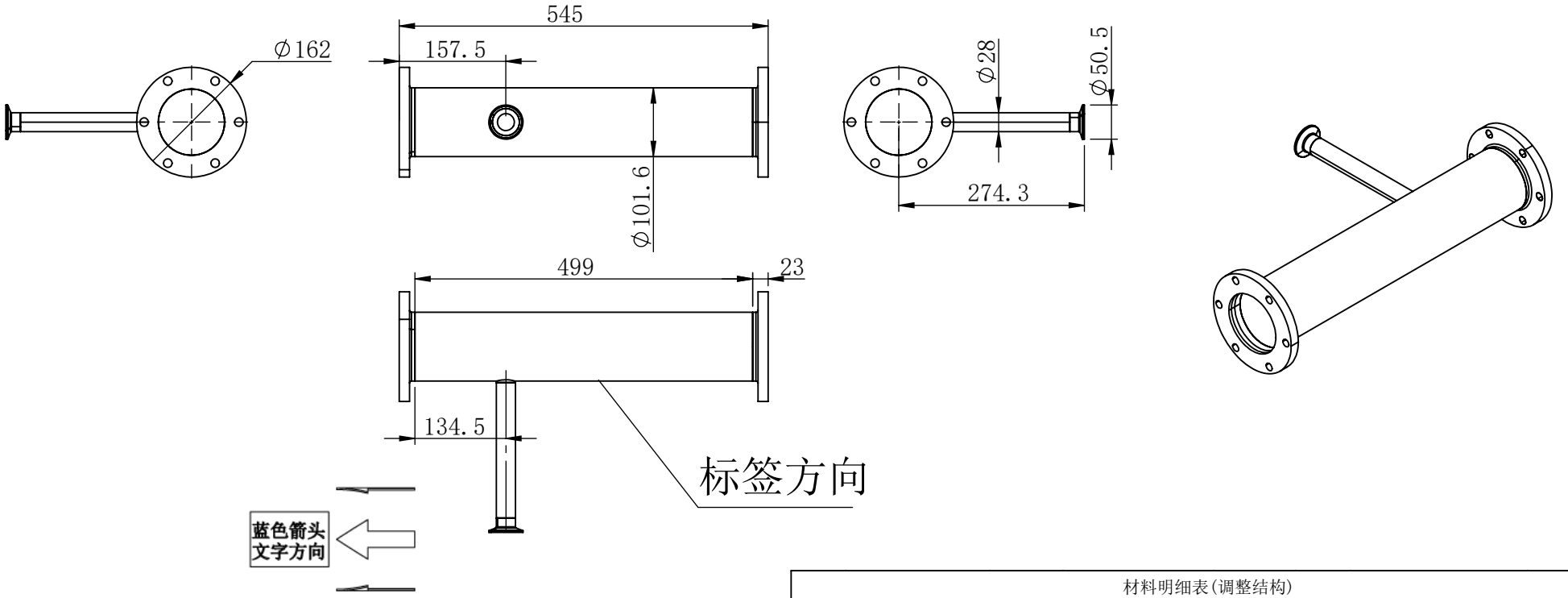

材料明细表(调整结构)							
序号	物料名称	图号	规格	长度	材质	数量	备注
1	快装接头		Φ28xT1.5 K50.5	L：21.5	304	1	
2	三片式蝶阀法兰		4″	L：23	304	2	
3	直管		Φ101.6xT2	L：499	304	1	拔孔
4	直管		Φ28xT1.5	L：200	304	1	

技术要求:
1、注一般线性尺寸公差按GB/19804-2005A级规定。
2、管道表面酸洗钝化处理
3、所有螺纹及管道内腔应清洗干净。
4、表面应洁净无明显划痕。
5、成品应用塑料包装袋封装，并能防尘、防潮。
6、对接焊缝焊接满足图纸标注要求，未注焊满焊焊接。
7、管道材料为sus304,并贴上零件名称和水流箭头。
8、100%密封测试:800kpa,
保压2min无泄漏，匹配开关阀产品要求开关阀需要做打开及关闭两种状态密封检测。

标记	处数	分区	更改文件号	签字	年月日
设计			标准化		
校对					
审核					
工艺			批准		

2026-11-20		FJK
304		供水组件-4
版本号	重量	比例
A01		1:9
第 1 页 共 1 页		

供水组件-5

尺寸公差(线性)				
＞2-30	＞30-400	＞400-1000	＞1000-2000	＞2000-4000
+/-1	+/-1	+/-2	+/-3	+/-4
角度公差(mm/100mm)				
+/-1.3		+/-0.9	+/-0.6	

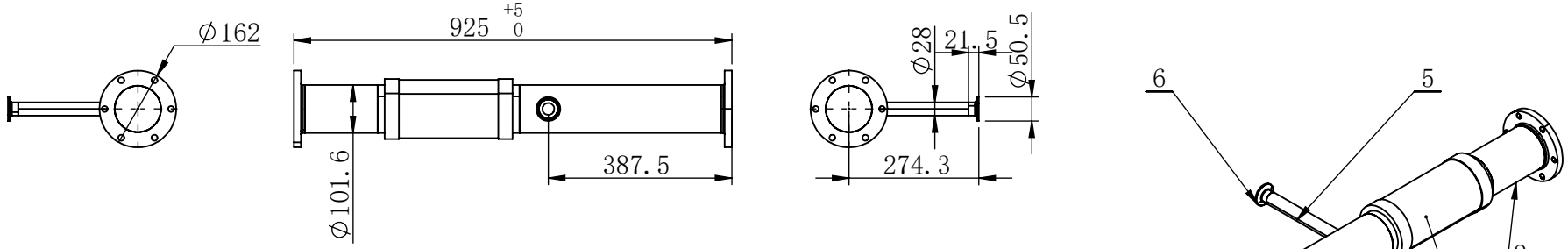

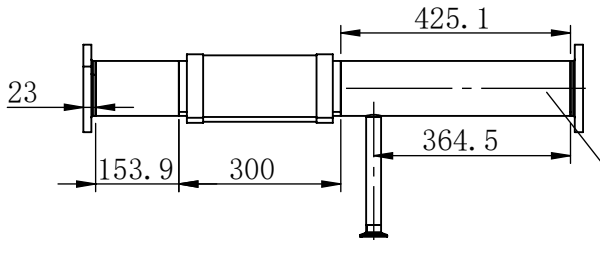

标签方向

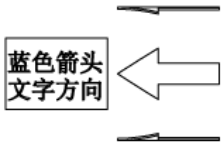

技术要求:
1、注一般线性尺寸公差按GB/19804-2005A级规定。
2、管道表面酸洗钝化处理
3、所有螺纹及管道内腔应清洗干净。
4、表面应洁净无明显划痕。
5、成品应用塑料包装袋封装，并能防尘、防潮。
6、对接焊缝焊接满足图纸标注要求，未注焊满焊焊接。
7、管道材料为sus304,并贴上零件名称和水流箭头。
8、100%密封测试:800kpa,
保压2min无泄漏，匹配开关阀产品要求开关阀需要做打开及关闭两种状态密封检测。

材料明细表(调整结构)							
序号	物料名称	图号	规格	长度	材质	数量	备注
1	三片式蝶阀法兰		4″	L：23	304	2	
2	直管		Φ101.6xT2	L：153.9	304	1	
3	金属波纹管		Φ101.6xT2	L：300	304	1	
4	直管		Φ101.6xT2	L：425.1	304	1	拔孔
5	直管		Φ28xT1.5	L：200	304	1	
6	快装接头		Φ28xT1.5 K50.5	L：21.5	304	1	

标记	处数	分区	更改文件号	签字	年月日
设计			标准化		
校对					
审核					
工艺			批准		

2026-11-20		FJK
304		供水组件-5
版本号	重量	比例
A01		1:14
第 1 页 共 1 页		

供水组件-6

尺寸公差(线性)				
＞2-30	＞30-400	＞400-1000	＞1000-2000	＞2000-4000
+/-1	+/-1	+/-2	+/-3	+/-4
角度公差(mm/100mm)				
+/-1.3		+/-0.9	+/-0.6	

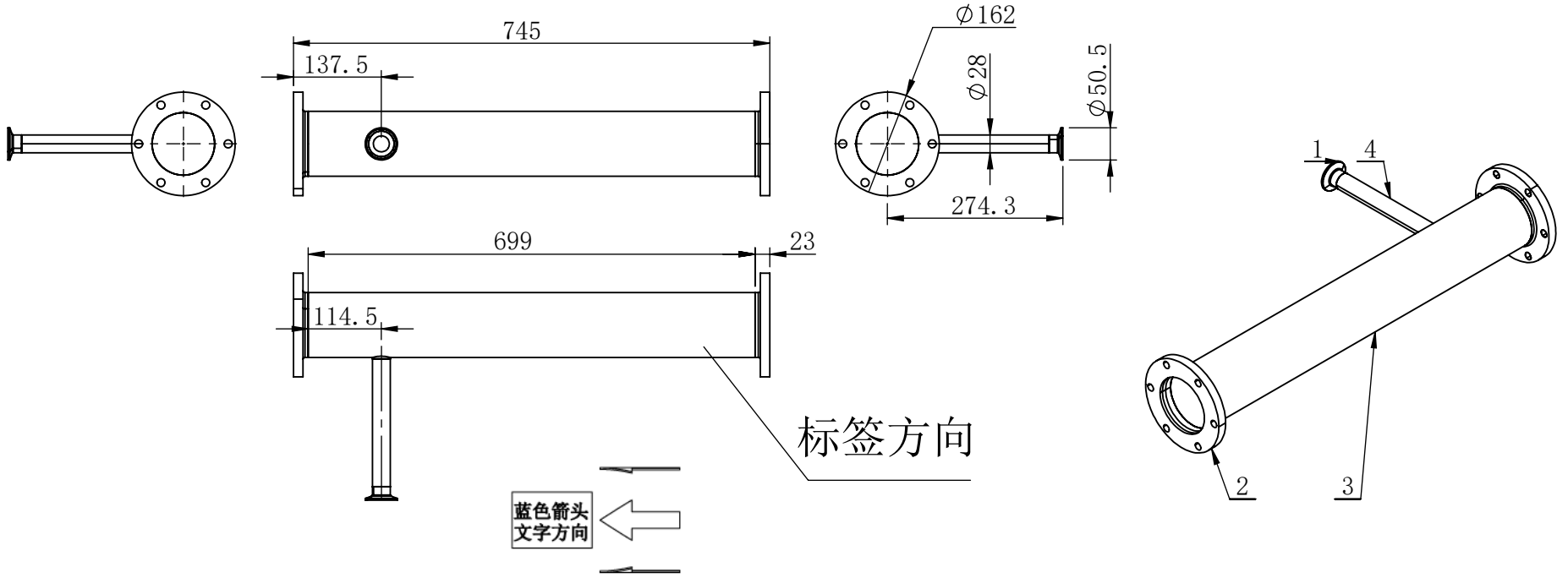

技术要求:
1、注一般线性尺寸公差按GB/19804-2005A级规定。
2、管道表面酸洗钝化处理
3、所有螺纹及管道内腔应清洗干净。
4、表面应洁净无明显划痕。
5、成品应用塑料包装袋封装，并能防尘、防潮。
6、对接焊缝焊接满足图纸标注要求，未注焊满焊焊接。
7、管道材料为sus304,并贴上零件名称和水流箭头。
8、100%密封测试:800kpa,
保压2min无泄漏，匹配开关阀产品要求开关阀需要做打开及关闭两种状态密封检测。

材料明细表(调整结构)							
序号	物料名称	图号	规格	长度	材质	数量	备注
1	快装接头		Φ28xT1.5 K50.5	L：21.5	304	1	
2	三片式蝶阀法兰		4″	L：23	304	2	
3	直管		Φ101.6xT2	L：699	304	1	拔孔
4	直管		Φ28xT1.5	L：200	304	1	

标记	处数	分区	更改文件号	签字	年月日
设计			标准化		
校对					
审核					
工艺			批准		

2026-11-20		FJK
304		供水组件-6
版本号	重量	比例
A01		1:10
第 1 页 共 1 页		

供水组件-7

尺寸公差(线性)				
＞2-30	＞30-400	＞400-1000	＞1000-2000	＞2000-4000
+/-1	+/-1	+/-2	+/-3	+/-4
角度公差(mm/100mm)				
+/-1.3		+/-0.9	+/-0.6	

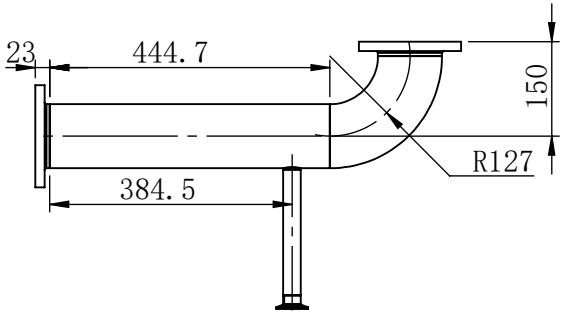

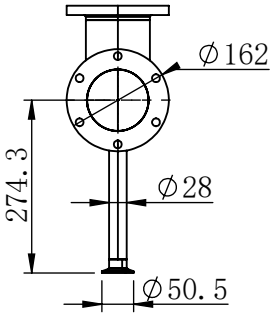

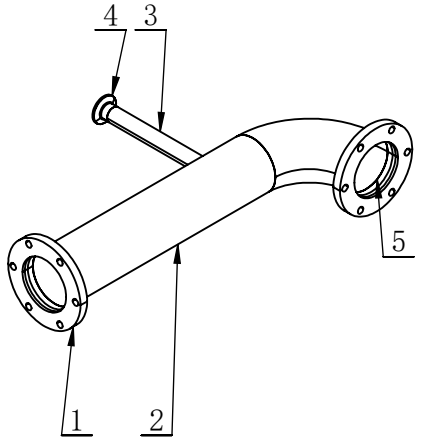

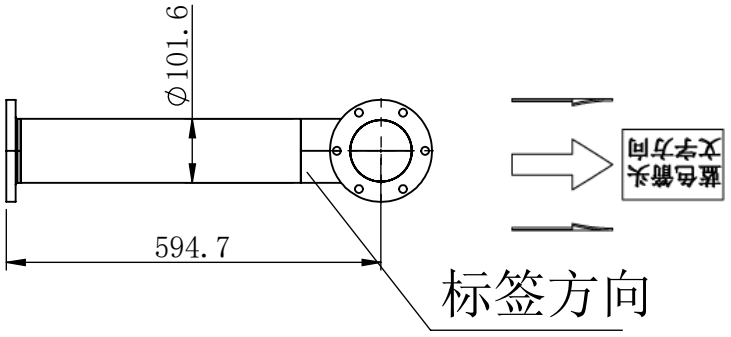

技术要求:
1、注一般线性尺寸公差按GB/19804-2005A级规定。
2、管道表面酸洗钝化处理
3、所有螺纹及管道内腔应清洗干净。
4、表面应洁净无明显划痕。
5、成品应用塑料包装袋封装，并能防尘、防潮。
6、对接焊缝焊接满足图纸标注要求，未注焊满焊焊接。
7、管道材料为sus304,并贴上零件名称和水流箭头。
8、100%密封测试:800kpa,
保压2min无泄漏，匹配开关阀产品要求开关阀需要做打开及关闭两种状态密封检测。

材料明细表(调整结构)

序号	物料名称	图号	规格	长度	材质	数量	备注
1	三片式蝶阀法兰		4″	L：23	304	2	
2	直管		Φ101.6xT2	L：444.7	304	1	拔孔
3	直管		Φ28xT1.5	L：200	304	1	
4	快装接头		Φ28xT1.5 K50.5	L：21.5	304	1	
5	90度弯头		Φ101.6xT2 R127	L：	304	1	

标记	处数	分区	更改文件号	签字	年月日
设计			标准化		
校对					
审核					
工艺			批准		

2026-11-20		FJK
304		供水组件-7
版本号	重量	比例
A01		1:12
第 1 页 共 1 页		

供水组件-8

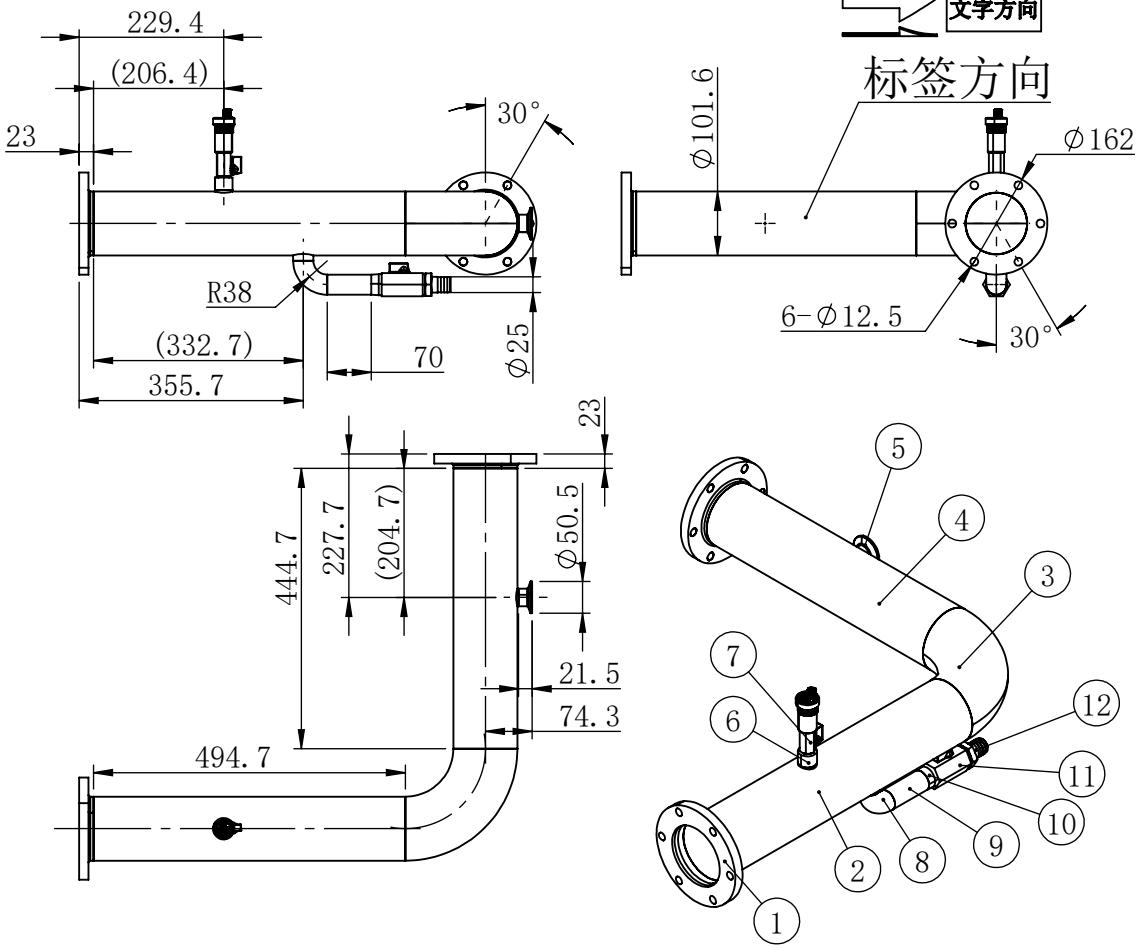

尺寸公差(线性)				
＞2-30	＞30-400	＞400-1000	＞1000-2000	＞2000-4000
+/-1	+/-1	+/-2	+/-3	+/-4
角度公差(mm/100mm)				
+/-1.3		+/-0.9	+/-0.6	

材料明细表(调整结构)

序号	物料名称	图号	规格	长度	材质	数量	备注
1	三片式蝶阀法兰		4″	23	304	2	
2	直管		101.6*2	494.7	304	1	拔孔2mm
3	90° 弯头		101.6*2 R127		304	1	
4	直管		101.6*2	444.7	304	1	拔孔2mm
5	快装接头		28*1.5 K50.5	21.5	304	1	
6	焊接内丝接头		G3/8″	20	304	1	曙光专用
7	内外丝球阀		G3/8″	50	304	1	按图
8	90° 弯头+一头直边6.2		31.8*1.5 R38		304	1	
9	直管		31.8*1.5	70	304	1	
10	焊接外丝接头		G1″	30	304	1	按图
11	双内丝球阀		G1″	65	304	1	按图
12	外丝宝塔接头		G1″-Φ25	56	304	1	按图
13	排气阀		G3/8″		304	1	客户提供
14	平垫圈		30*20*3		EPDM	2	

技术要求:
1、注一般线性尺寸公差按GB/19804-2005A级规定。
2、管道表面酸洗钝化处理
3、所有螺纹及管道内腔应清洗干净。
4、表面应洁净无明显划痕。
5、成品应用塑料包装袋封装，并能防尘、防潮。
6、对接焊缝焊接满足图纸标注要求，未注焊满焊焊接。
7、管道材料为sus304，并贴上零件名称和水流箭头。
8、100%密封测试:800kpa,
保压2min无泄漏，匹配开关阀产品要求开关阀需要做打开及关闭两种状态密封检测。

标记	处数	分区	更改文件号	签字	年月日
设计			标准化		
校对					
审核					
工艺			批准		

2026-11-20		FJK
304		供水组件-8
版本号	重量	比例
A01		1:12
第 1 页 共 1 页		

供水组件-9

尺寸公差(线性)				
＞2-30	＞30-400	＞400-1000	＞1000-2000	＞2000-4000
+/-1	+/-1	+/-2	+/-3	+/-4
角度公差(mm/100mm)				
+/-1.3		+/-0.9	+/-0.6	

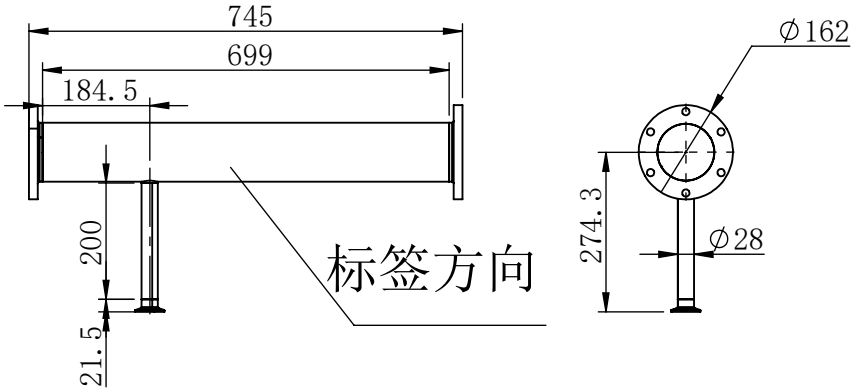

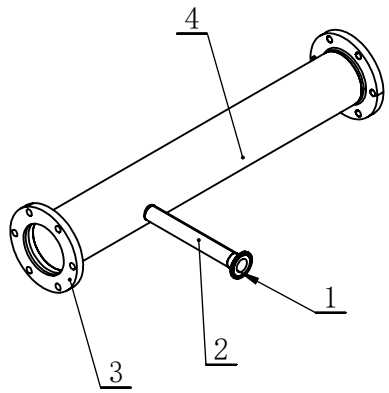

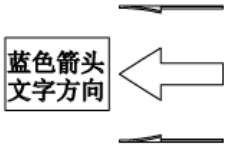

技术要求:
1、注一般线性尺寸公差按GB/19804-2005A级规定。
2、管道表面酸洗钝化处理
3、所有螺纹及管道内腔应清洗干净。
4、表面应洁净无明显划痕。
5、成品应用塑料包装袋封装，并能防尘、防潮。
6、对接焊缝焊接满足图纸标注要求，未注焊满焊焊接。
7、管道材料为sus304,并贴上零件名称和水流箭头。
8、100%密封测试:800kpa,
保压2min无泄漏，匹配开关阀产品要求开关阀需要做打开及关闭两种状态密封检测。

材料明细表(调整结构)							
序号	物料名称	图号	规格	长度	材质	数量	备注
1	快装接头		Φ28xT1.5 K50.5	L：21.5	304	1	
2	直管		Φ28xT1.5	L：200	304	1	
3	三片式蝶阀法兰		4″	L：23	304	2	
4	直管		Φ101.6xT2	L：699	304	1	拔孔

标记	处数	分区	更改文件号	签字	年月日
设计			标准化		
校对					
审核					
工艺			批准		

2026-11-20		FJK
304		供水组件-9
版本号	重量	比例
A01		1:13
第 1 页 共 1 页		

供水组件-10

尺寸公差(线性)				
＞2-30	＞30-400	＞400-1000	＞1000-2000	＞2000-4000
+/-1	+/-1	+/-2	+/-3	+/-4
角度公差(mm/100mm)				
+/-1.3		+/-0.9	+/-0.6	



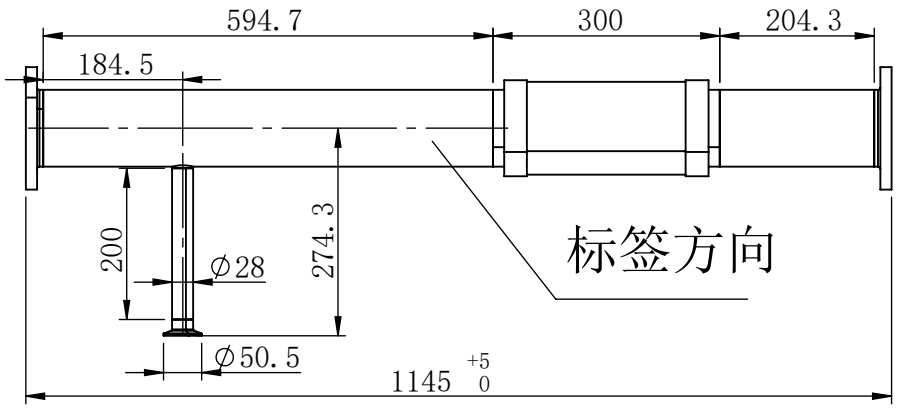

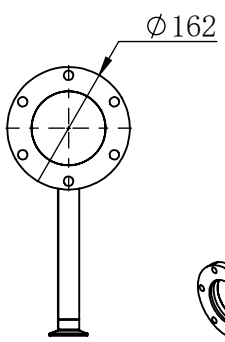

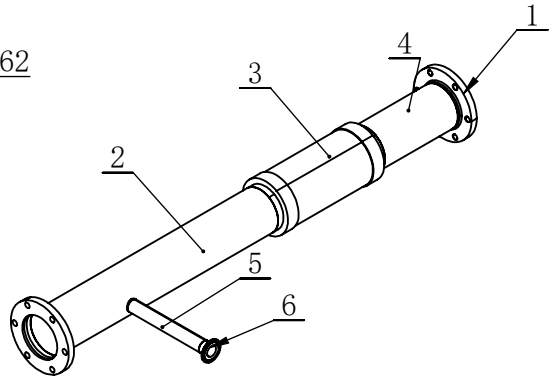

技术要求:
1、注一般线性尺寸公差按GB/19804-2005A级规定。
2、管道表面酸洗钝化处理
3、所有螺纹及管道内腔应清洗干净。
4、表面应洁净无明显划痕。
5、成品应用塑料包装袋封装，并能防尘、防潮。
6、对接焊缝焊接满足图纸标注要求，未注焊满焊焊接。
7、管道材料为sus304,并贴上零件名称和水流箭头。
8、100%密封测试:800kpa,
保压2min无泄漏，匹配开关阀产品要求开关阀需要做打开及关闭两种状态密封检测。

材料明细表(调整结构)							
序号	物料名称	图号	规格	长度	材质	数量	备注
1	三片式蝶阀法兰		4″	L：23	304	2	
2	直管		Φ101.6xT2	L：594.7	304	1	拔孔
3	金属波纹管		Φ101.6xT2	L：300	304	1	
4	直管		Φ101.6xT2	L：204.3	304	1	
5	直管		Φ28xT1.5	L：200	304	1	
6	快装接头		Φ28xT1.5 K50.5	L：21.5	304	1	

标记	处数	分区	更改文件号	签字	年月日
设计			标准化		
校对					
审核					
工艺			批准		

2026-11-20	FJK
304	供水组件-10
版本号 A01 / 重量 / 比例 1:10	
第 1 页 共 1 页	

供水组件-11

尺寸公差(线性)				
＞2-30	＞30-400	＞400-1000	＞1000-2000	＞2000-4000
+/-1	+/-1	+/-2	+/-3	+/-4
角度公差(mm/100mm)				
+/-1.3		+/-0.9	+/-0.6	

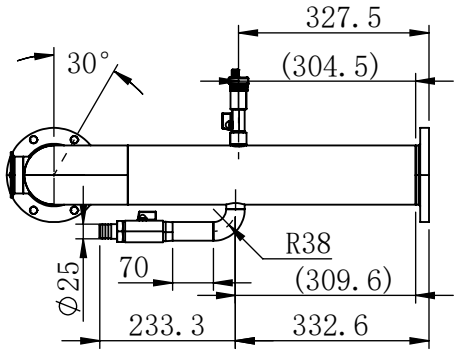

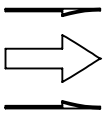

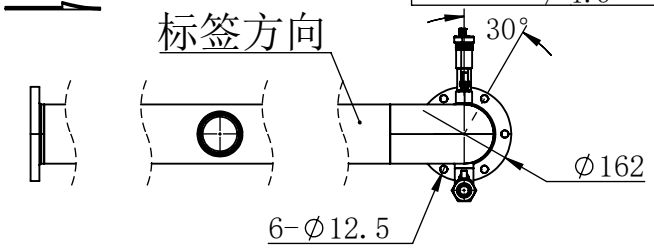

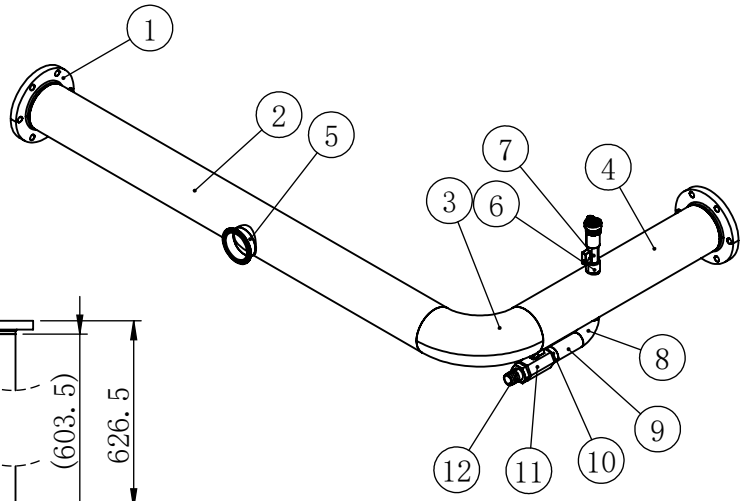

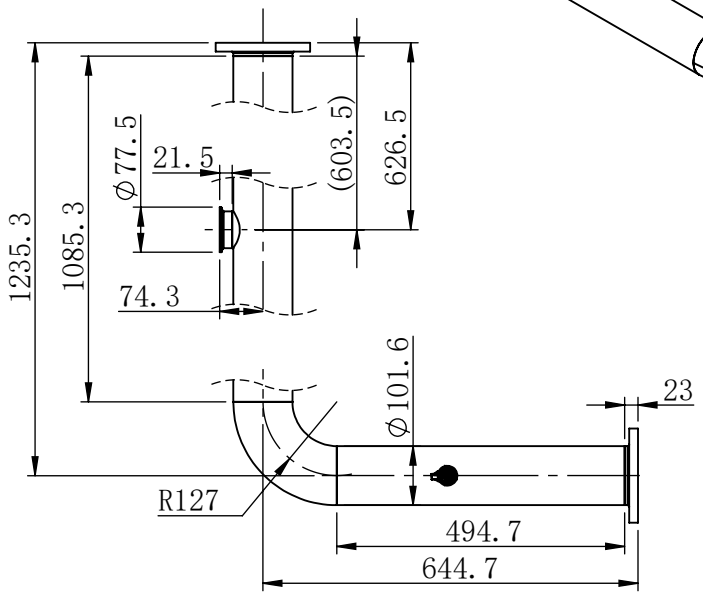

材料明细表(调整结构)							
序号	物料名称	图号	规格	长度	材质	数量	备注
1	三片式蝶阀法兰		4″	23	304	2	
2	直管		101.6*2	1085.3	304	1	拔孔2mm
3	90° 弯头		101.6*2 R127		304	1	
4	直管		101.6*2	494.7	304	1	拔孔2mm
5	快装接头		63.5*2 K77.5	21.5	304	1	
6	焊接内丝接头		G3/8″	20	304	1	曙光专用
7	内外丝球阀		G3/8″	50	304	1	按图
8	90° 弯头+一头直边6.2		31.8*1.5 R38		304	1	
9	直管		31.8*1.5	70	304	1	
10	焊接外丝接头		G1″	30	304	1	按图
11	双内丝球阀		G1″	65	304	1	按图
12	外丝宝塔接头		G1″-Φ25	56	304	1	按图
13	排气阀		G3/8″		304	1	客户提供
14	平垫圈		30*20*3		EPDM	2	

标记	处数	分区	更改文件号	签字	年月日
设计			标准化		
校对					
审核					
工艺			批准		

2026-11-20		FJK
304		供水组件-11
版本号	重量	比例
A01		1:13
第 1 页 共 1 页		

供水组件-12

尺寸公差(线性)				
＞2-30	＞30-400	＞400-1000	＞1000-2000	＞2000-4000
+/-1	+/-1	+/-2	+/-3	+/-4
角度公差(mm/100mm)				
+/-1.3		+/-0.9	+/-0.6	



标签方向

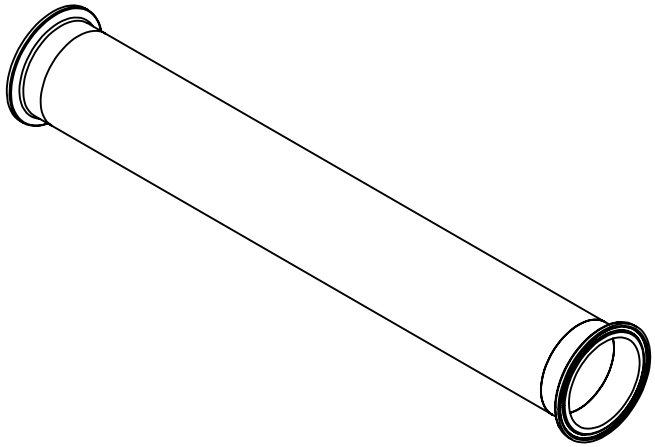

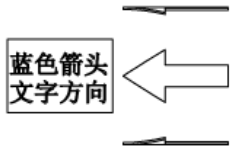

技术要求:
1、注一般线性尺寸公差按GB/19804-2005A级规定。
2、管道表面酸洗钝化处理
3、所有螺纹及管道内腔应清洗干净。
4、表面应洁净无明显划痕。
5、成品应用塑料包装袋封装，并能防尘、防潮。
6、对接焊缝焊接满足图纸标注要求，未注焊满焊焊接。
7、管道材料为sus304,并贴上零件名称和水流箭头。
8、100%密封测试:800kpa,
保压2min无泄漏，匹配开关阀产品要求开关阀需要做打开及关闭两种状态密封检测。

材料明细表(调整结构)							
序号	物料名称	图号	规格	长度	材质	数量	备注
1	快装接头		K77.5xΦ63.5x2	L：21.5	304	2	
2	直管		Φ63.5xT2	L：421	304	1	

标记	处数	分区	更改文件号	签字	年月日	2026-11-20	FJK
						304	供水组件-12
设计			标准化			版本号 / 重量 / 比例	
校对						A01 /	1:4.5
审核						第 1 页 共 1 页	
工艺			批准				

供水组件-13

尺寸公差(线性)				
＞2-30	＞30-400	＞400-1000	＞1000-2000	＞2000-4000
+/-1	+/-1	+/-2	+/-3	+/-4
角度公差(mm/100mm)				
+/-1.3		+/-0.9	+/-0.6	

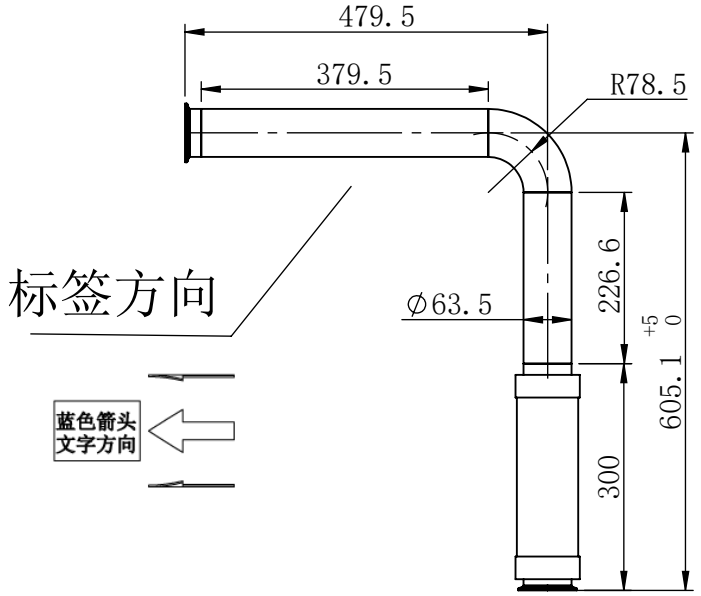

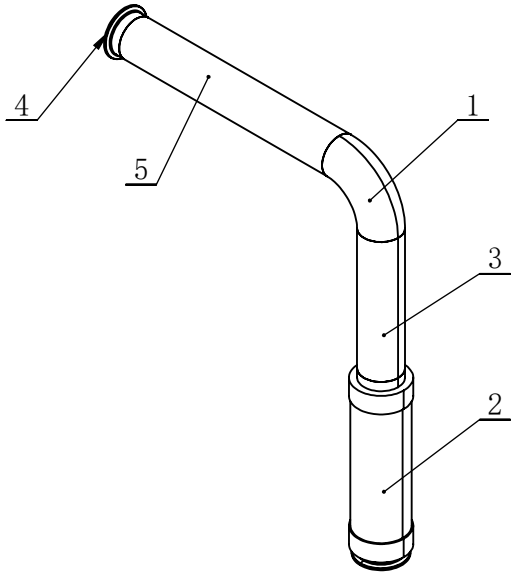

材料明细表(调整结构)							
序号	物料名称	图号	规格	长度	材质	数量	备注
1	90度弯头		Φ63.5xT2 R78.5	L:	304	1	
2	单卡金属波纹管		Φ63.5xT2	L：300	304	1	
3	直管		Φ63.5xT2	L：226.6	304	1	
4	快装接头		K77.5xΦ63.5x2	L：21.5	304	1	
5	直管		Φ63.5xT2	L：379.5	304	1	

技术要求:
1、注一般线性尺寸公差按GB/19804-2005A级规定。
2、管道表面酸洗钝化处理
3、所有螺纹及管道内腔应清洗干净。
4、表面应洁净无明显划痕。
5、成品应用塑料包装袋封装，并能防尘、防潮。
6、对接焊缝焊接满足图纸标注要求，未注焊满焊焊接。
7、管道材料为sus304,并贴上零件名称和水流箭头。
8、100%密封测试:800kpa,
保压2min无泄漏，匹配开关阀产品要求开关阀需要做打开及关闭两种状态密封检测。

标记	处数	分区	更改文件号	签字	年月日
设计			标准化		
校对					
审核					
工艺			批准		

2026-11-20		FJK
304		供水组件-13
版本号	重量	比例
A01		1:10
第 1 页 共 1 页		

回水组件-1

尺寸公差(线性)				
＞2-30	＞30-400	＞400-1000	＞1000-2000	＞2000-4000
+/-1	+/-1	+/-2	+/-3	+/-4
角度公差(mm/100mm)				
+/-1.3		+/-0.9	+/-0.6	

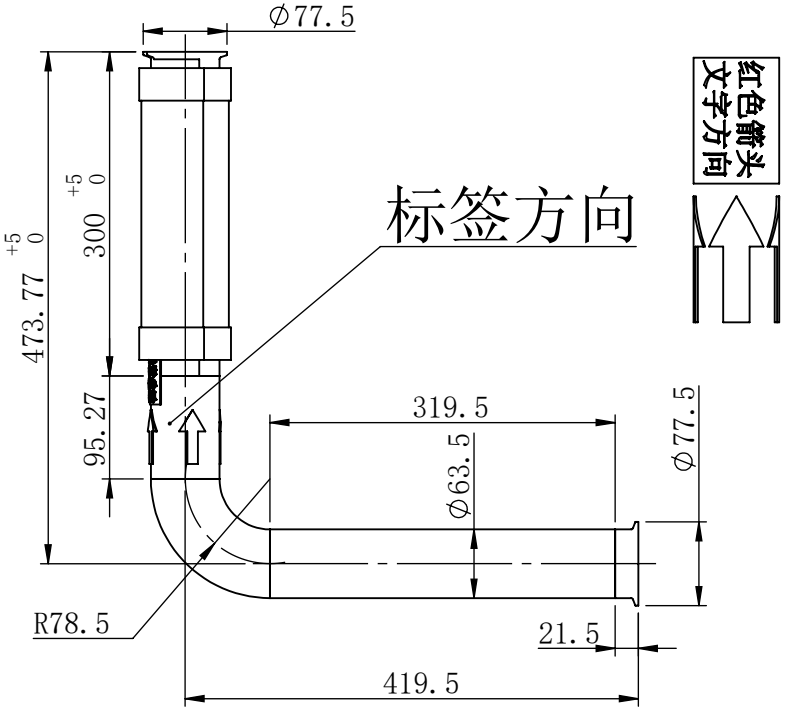

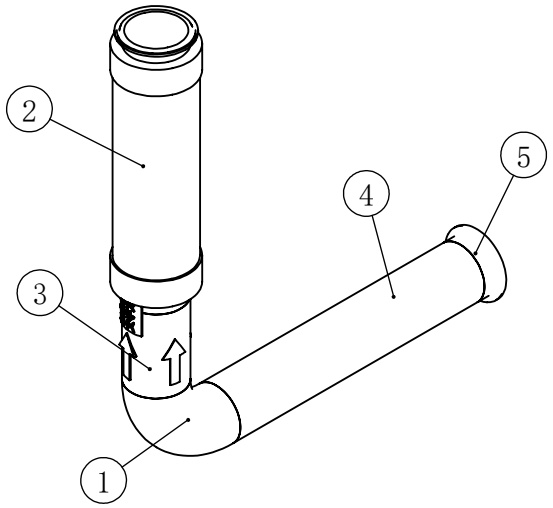

技术要求:
1、注一般线性尺寸公差按GB/19804-2005A级规定。
2、管道表面酸洗钝化处理
3、所有螺纹及管道内腔应清洗干净。
4、表面应洁净无明显划痕。
5、成品应用塑料包装袋封装，并能防尘、防潮。
6、对接焊缝焊接满足图纸标注要求，未注焊满焊焊接。
7、管道材料为sus304,并贴上零件名称和水流箭头。
8、100%密封测试:800kpa,
保压2min无泄漏，匹配开关阀产品要求开关阀需要做打开及关闭两种状态密封检测。

材料明细表(调整结构)

序号	物料名称	图号	规格	长度	材质	数量	备注
1	90度弯头		Φ63.5xT2 R78.5	L:	304	1	
2	单卡金属波纹管		Φ63.5xT2	L：300	304	1	
3	直管		Φ63.5xT2	L：95.27	304	1	
4	直管		Φ63.5xT2	L：319.5	304	1	
5	快装接头		63.5*2 K77.5	L：21.5	304	1	

标记	处数	分区	更改文件号	签字	年月日	2026-11-20	FJK
						304	
设计			标准化			版本号 / 重量 / 比例	回水组件-1
校对						A01 / 1:15	
审核							
工艺			批准			第 1 页 共 1 页	

回水组件-2

尺寸公差(线性)				
＞2-30	＞30-400	＞400-1000	＞1000-2000	＞2000-4000
+/-1	+/-1	+/-2	+/-3	+/-4
角度公差(mm/100mm)				
+/-1.3		+/-0.9	+/-0.6	

红色箭头文字方向

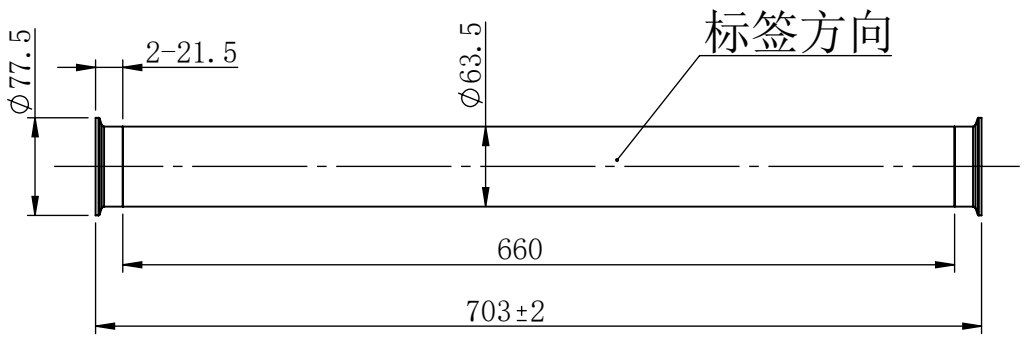

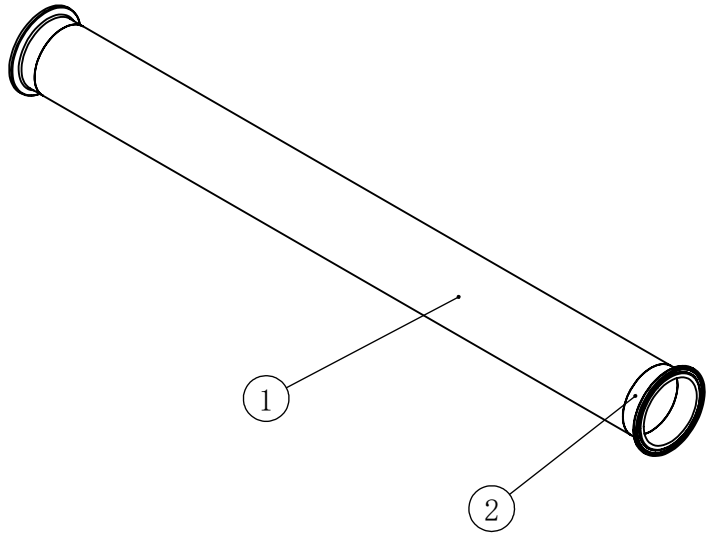

技术要求:
1、注一般线性尺寸公差按GB/19804-2005A级规定。
2、管道表面酸洗钝化处理
3、所有螺纹及管道内腔应清洗干净。
4、表面应洁净无明显划痕。
5、成品应用塑料包装袋封装，并能防尘、防潮。
6、对接焊缝焊接满足图纸标注要求，未注焊满焊焊接。
7、管道材料为sus304,并贴上零件名称和水流箭头。
8、100%密封测试:800kpa,
保压2min无泄漏，匹配开关阀产品要求开关阀需要做打开及关闭两种状态密封检测。

材料明细表(调整结构)							
序号	物料名称	图号	规格	长度	材质	数量	备注
1	直管		Φ63.5xT2	L：660	304	1	
2	快装接头		63.5*2 K77.5	L：21.5	304	2	

						2026-11-20	FJK	
						304		
标记	处数	分区	更改文件号	签字	年月日			
设计			标准化			版本号	重量	比例
校对						A01		1:6
审核						第 1 页 共 1 页		
工艺			批准					

回水组件-2

回水组件-3

尺寸公差(线性)				
＞2-30	＞30-400	＞400-1000	＞1000-2000	＞2000-4000
+/-1	+/-1	+/-2	+/-3	+/-4
角度公差(mm/100mm)				
+/-1.3		+/-0.9	+/-0.6	

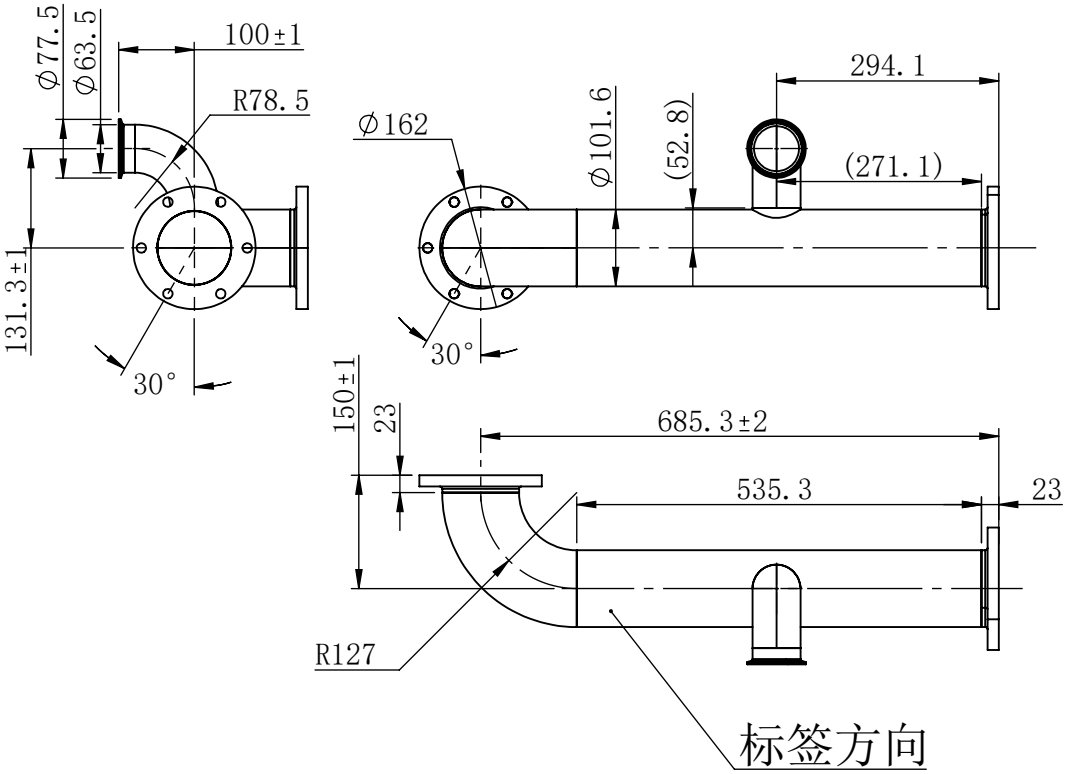

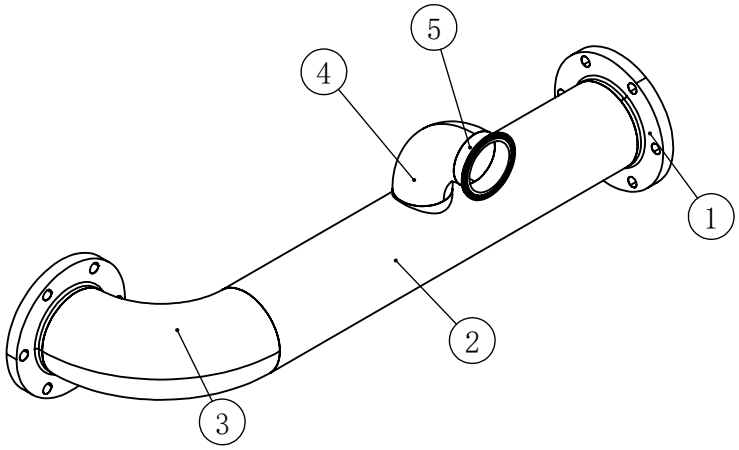

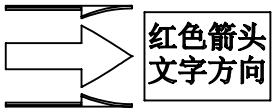

技术要求:
1、注一般线性尺寸公差按GB/19804-2005A级规定。
2、管道表面酸洗钝化处理
3、所有螺纹及管道内腔应清洗干净。
4、表面应洁净无明显划痕。
5、成品应用塑料包装袋封装，并能防尘、防潮。
6、对接焊缝焊接满足图纸标注要求，未注焊满焊焊接。
7、管道材料为sus304,并贴上零件名称和水流箭头。
8、100%密封测试:800kpa,
保压2min无泄漏，匹配开关阀产品要求开关阀需要做打开及关闭两种状态密封检测。

材料明细表(调整结构)							
序号	物料名称	图号	规格	长度	材质	数量	备注
1	三片式蝶阀法兰		4″	L：23	304	2	
2	直管		Φ101.6xT2	L：535.3	304	1	拔孔2mm
3	90度弯头		Φ101.6xT2 R127	L：	304	1	
4	90度弯头		Φ63.5xT2 R78.5	L：	304	1	
5	快装接头		63.5*2 K77.5	L：21.5	304	1	

						2026-11-20	FJK
						304	
标记	处数	分区	更改文件号	签字	年月日		
设计			标准化			版本号 / 重量 / 比例	回水组件-3
校对						A01 / 1:10	
审核							
工艺			批准			第 1 页 共 1 页	

回水组件-4

尺寸公差(线性)				
＞2-30	＞30-400	＞400-1000	＞1000-2000	＞2000-4000
+/-1	+/-1	+/-2	+/-3	+/-4
角度公差(mm/100mm)				
+/-1.3		+/-0.9	+/-0.6	

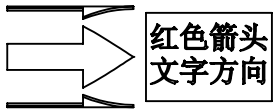

红色箭头
文字方向

标签方向

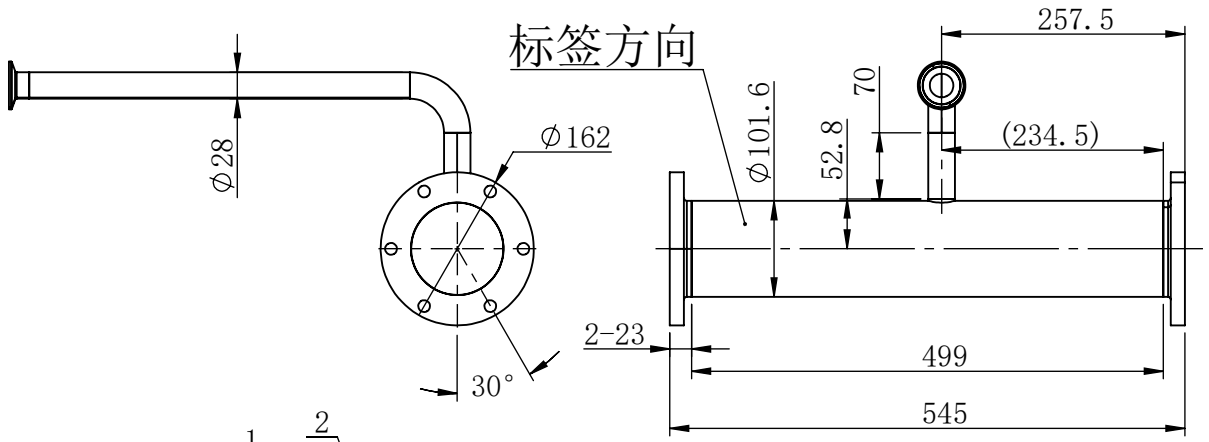

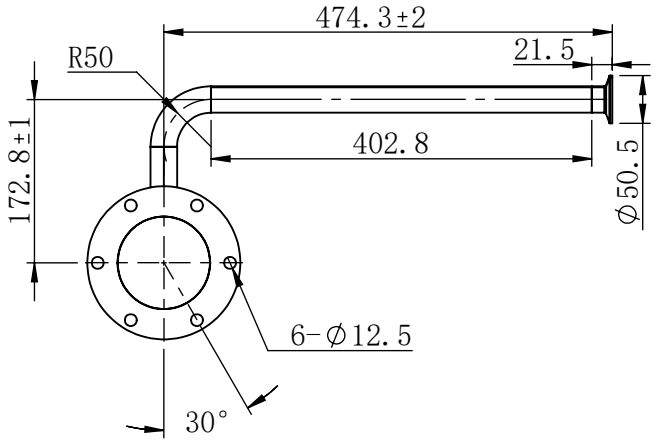

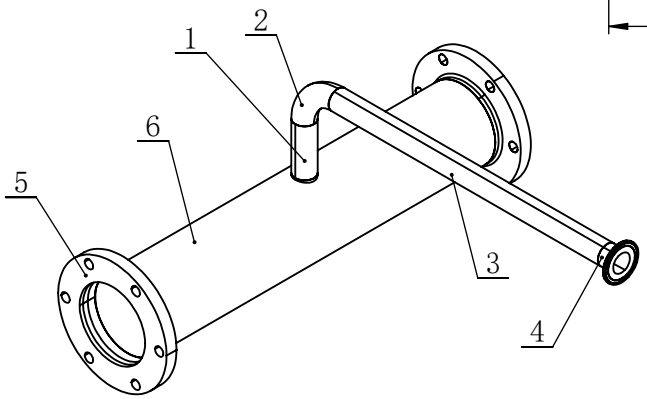

技术要求:
1、注一般线性尺寸公差按GB/19804-2005A级规定。
2、管道表面酸洗钝化处理
3、所有螺纹及管道内腔应清洗干净。
4、表面应洁净无明显划痕。
5、成品应用塑料包装袋封装，并能防尘、防潮。
6、对接焊缝焊接满足图纸标注要求，未注焊满焊焊接。
7、管道材料为sus304,并贴上零件名称和水流箭头。
8、100%密封测试:800kpa,
保压2min无泄漏，匹配开关阀产品要求开关阀需要做打开及关闭两种状态密封检测。

材料明细表(调整结构)

序号	物料名称	图号	规格	长度	材质	数量	备注
1	直管		Φ28xT1.5	L：70	304	1	
2	90度弯头		Φ28xT1.5 R50	L：	304	1	
3	直管		Φ28xT1.5	L：402.8	304	1	
4	快装接头		Φ28xT1.5 K50.5	L：21.5	304	1	
5	三片式蝶阀法兰		4″	L：23	304	2	
6	直管		Φ101.6xT2	L：499	304	1	拔孔2mm

标记	处数	分区	更改文件号	签字	年月日
设计			标准化		
校对					
审核					
工艺			批准		

2026-11-20		FJK
304		回水组件-4
版本号	重量	比例
A01		1:8
第 1 页 共 1 页		

回水组件-5

尺寸公差(线性)				
＞2-30	＞30-400	＞400-1000	＞1000-2000	＞2000-4000
+/-1	+/-1	+/-2	+/-3	+/-4
角度公差(mm/100mm)				
+/-1.3		+/-0.9	+/-0.6	

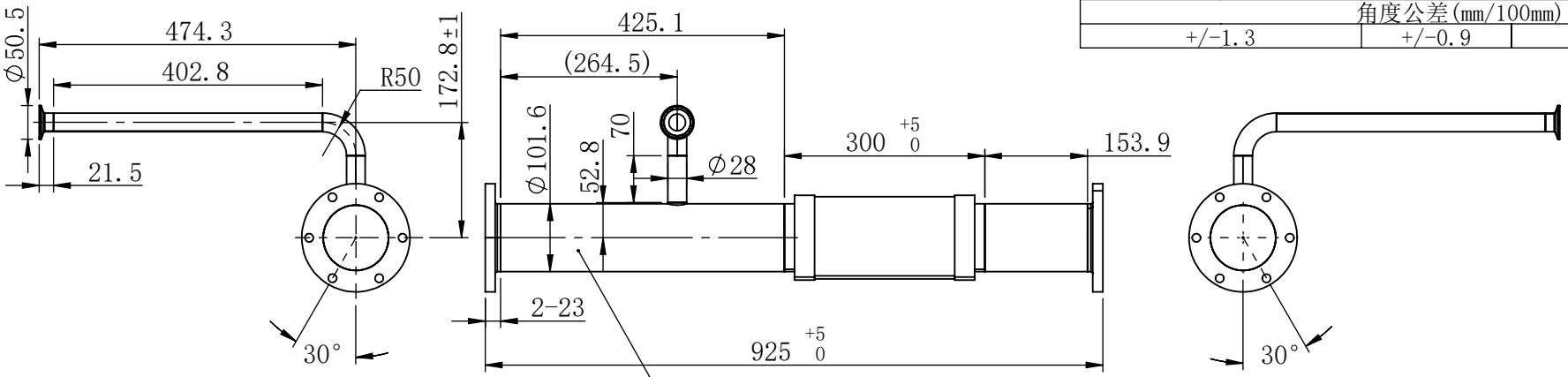

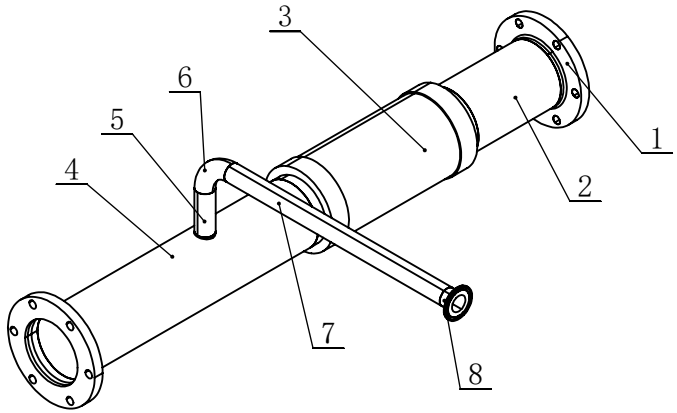

标签方向

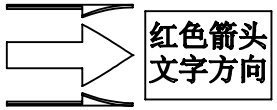

红色箭头
文字方向

技术要求:
1、注一般线性尺寸公差按GB/19804-2005A级规定。
2、管道表面酸洗钝化处理
3、所有螺纹及管道内腔应清洗干净。
4、表面应洁净无明显划痕。
5、成品应用塑料包装袋封装，并能防尘、防潮。
6、对接焊缝焊接满足图纸标注要求，未注焊满焊焊接。
7、管道材料为sus304,并贴上零件名称和水流箭头。
8、100%密封测试:800kpa,
保压2min无泄漏，匹配开关阀产品要求开关阀需要做打开及关闭两种状态密封检测。

材料明细表(调整结构)

序号	物料名称	图号	规格	长度	材质	数量	备注
1	三片式蝶阀法兰		4″	L：23	304	2	
2	直管		Φ101.6xT2	L：153.9	304	1	
3	金属波纹管			L：300		1	
4	直管		Φ101.6xT2	L：425.1	304	1	拔孔2mm
5	直管		Φ28xT1.5	L：70	304	1	
6	90度弯头		Φ28xT1.5 R50	L：	304	1	
7	直管		Φ28xT1.5	L：402.8	304	1	
8	快装接头		Φ28xT1.5 K50.5	L：21.5	304	1	

标记	处数	分区	更改文件号	签字	年月日
设计			标准化		
校对					
审核					
工艺			批准		

2026-11-20		FJK
304		回水组件-5
版本号	重量	比例
A01		1:10
第 1 页 共 1 页		

回水组件-6

尺寸公差(线性)				
＞2-30	＞30-400	＞400-1000	＞1000-2000	＞2000-4000
+/-1	+/-1	+/-2	+/-3	+/-4
角度公差(mm/100mm)				
+/-1.3		+/-0.9	+/-0.6	

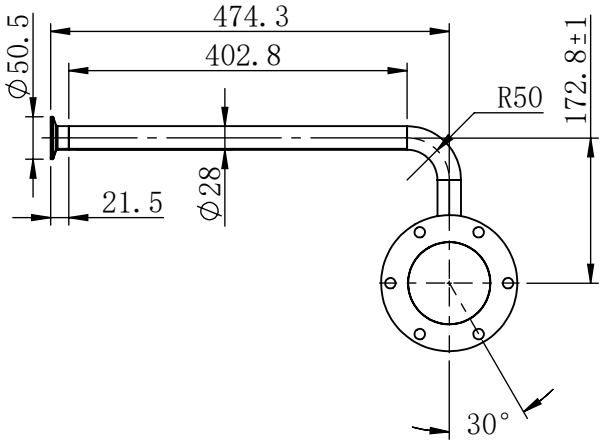

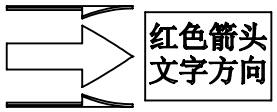

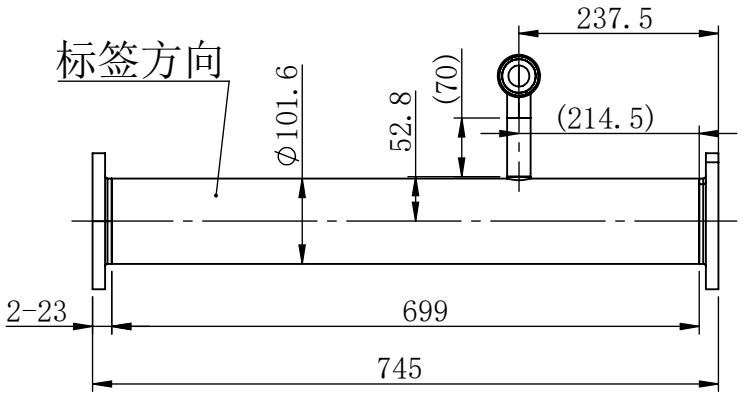

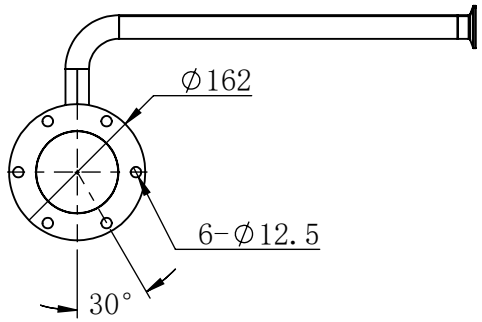

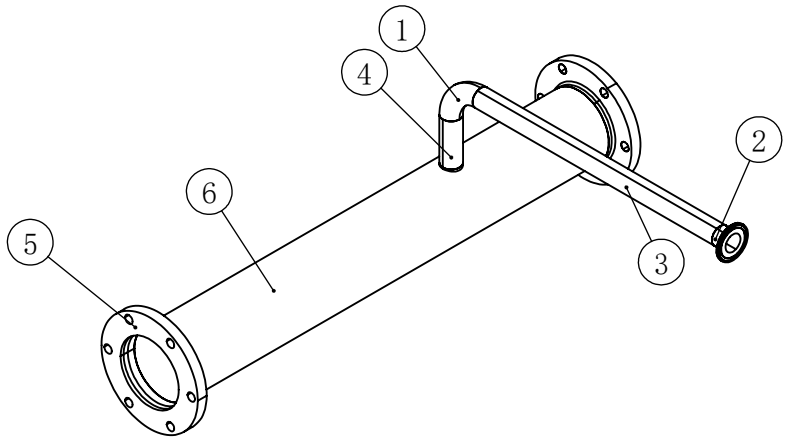

材料明细表(调整结构)							
序号	物料名称	图号	规格	长度	材质	数量	备注
1	90度弯头		Φ28xT1.5 R50	L：	304	1	
2	快装接头		Φ28xT1.5 K50.5	L：21.5	304	1	
3	直管		Φ28xT1.5	L：402.8	304	1	
4	直管		Φ28xT1.5	L：70	304	1	
5	三片式蝶阀法兰		4″	L：23	304	2	
6	直管		Φ101.6xT2	L：699	304	1	拔孔2mm

技术要求:
1、注一般线性尺寸公差按GB/19804-2005A级规定。
2、管道表面酸洗钝化处理
3、所有螺纹及管道内腔应清洗干净。
4、表面应洁净无明显划痕。
5、成品应用塑料包装袋封装，并能防尘、防潮。
6、对接焊缝焊接满足图纸标注要求，未注焊满焊焊接。
7、管道材料为sus304,并贴上零件名称和水流箭头。
8、100%密封测试:800kpa,保压2min无泄漏，匹配开关阀产品要求开关阀需要做打开及关闭两种状态密封检测。

标记	处数	分区	更改文件号	签字	年月日
设计			标准化		
校对					
审核					
工艺			批准		

2026-11-20	FJK
304	回水组件-6
版本号 / 重量 / 比例	
A01 / / 1:9	
第 1 页 共 1 页	

回水组件-7

尺寸公差(线性)				
＞2-30	＞30-400	＞400-1000	＞1000-2000	＞2000-4000
+/-1	+/-1	+/-2	+/-3	+/-4
角度公差(mm/100mm)				
+/-1.3		+/-0.9	+/-0.6	

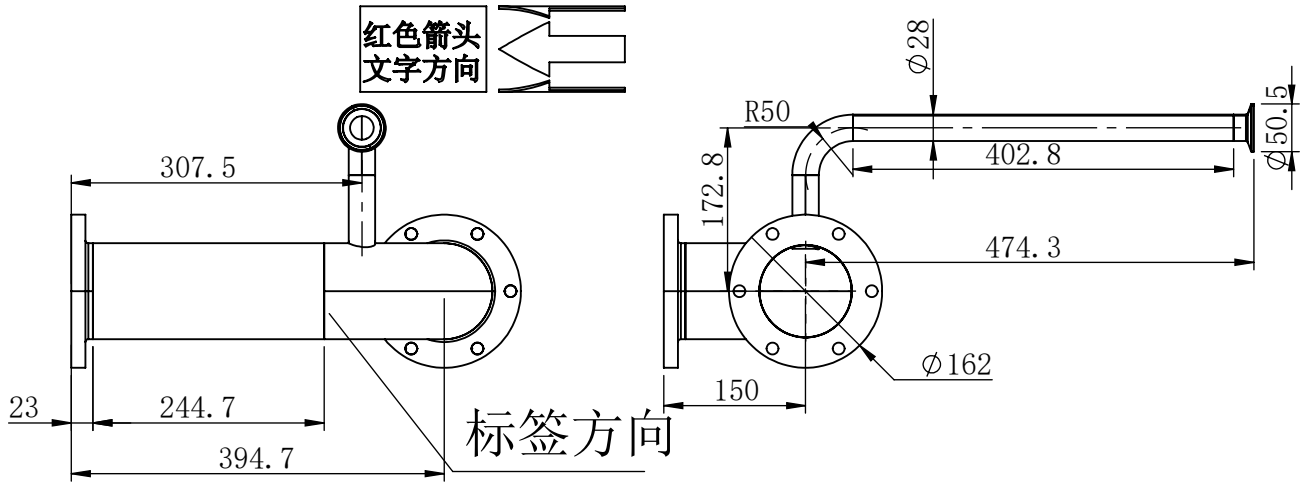

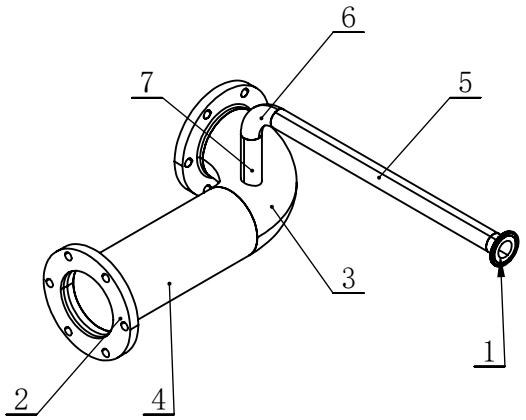

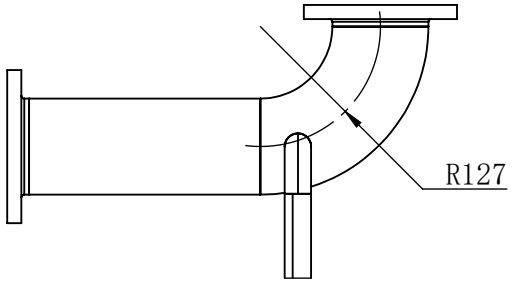

技术要求:
1、注一般线性尺寸公差按GB/19804-2005A级规定。
2、管道表面酸洗钝化处理
3、所有螺纹及管道内腔应清洗干净。
4、表面应洁净无明显划痕。
5、成品应用塑料包装袋封装，并能防尘、防潮。
6、对接焊缝焊接满足图纸标注要求，未注焊满焊焊接。
7、管道材料为sus304,并贴上零件名称和水流箭头。
8、100%密封测试:800kpa,
保压2min无泄漏，匹配开关阀产品要求开关阀需要做打开及关闭两种状态密封检测。

材料明细表(调整结构)

序号	物料名称	图号	规格	长度	材质	数量	备注
1	快装接头		Φ28xT1.5 K50.5	L：21.5	304	1	
2	三片式蝶阀法兰		4″	L：23	304	2	
3	90度弯头		Φ101.6xT2 R127	L：	304	1	打孔
4	直管		Φ101.6xT2	L：244.7	304	1	
5	直管		Φ28xT1.5	L：402.8	304	1	
6	90度弯头		Φ28xT1.5 R50	L：	304	1	
7	直管		Φ28xT1.5	L：78	304	1	

标记	处数	分区	更改文件号	签字	年月日
设计			标准化		
校对					
审核					
工艺			批准		

2026-11-20		FJK
304		回水组件-7
版本号	重量	比例
A01		1:8
第 1 页 共 1 页		

回水组件-8

尺寸公差(线性)				
＞2-30	＞30-400	＞400-1000	＞1000-2000	＞2000-4000
+/-1	+/-1	+/-2	+/-3	+/-4
角度公差(mm/100mm)				
+/-1.3		+/-0.9	+/-0.6	

红色箭头
文字方向

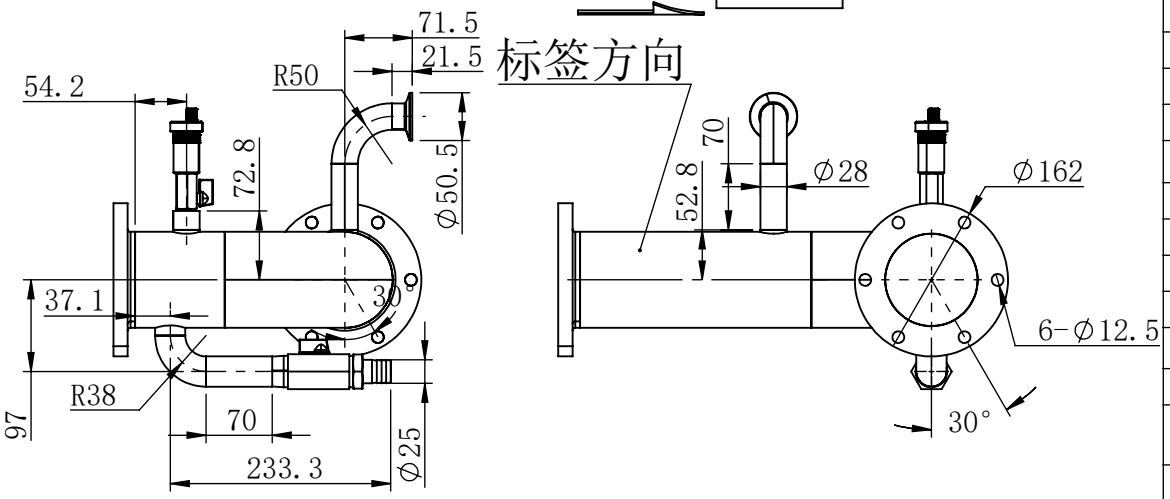

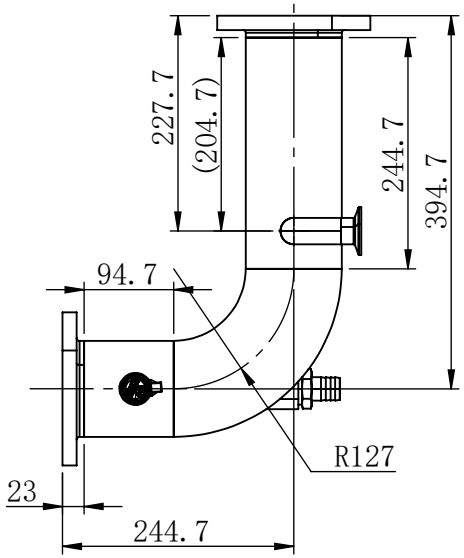

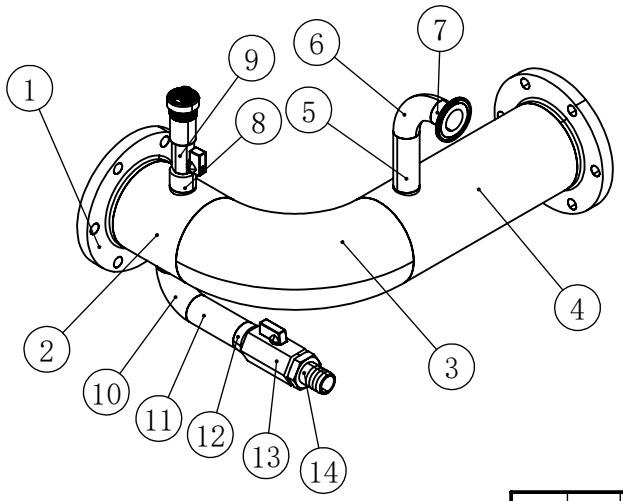

材料明细表(调整结构)							
序号	物料名称	图号	规格	长度	材质	数量	备注
1	三片式蝶阀法兰		4″	23	304	2	
2	直管		101.6*2	94.7	304	1	拔孔2mm
3	90° 弯头		101.6*2 R127		304	1	
4	直管		101.6*2	244.7	304	1	拔孔2mm
5	直管		28*1.5	70	304	1	
6	90° 弯头		28*1.5 R50		304	1	
7	快装接头		28*1.5 K50.5	21.5	304	1	
8	焊接内丝接头		G3/8″	20	304	1	曙光专用
9	内外丝球阀		G3/8″	50	304	1	按图
10	90° 弯头+一头直边6.2		31.8*1.5 R38		304	1	
11	直管		31.8*1.5	70	304	1	
12	焊接外丝接头		G1″	30	304	1	按图
13	双内丝球阀		G1″	65	304	1	按图
14	外丝宝塔接头		G1″-Φ25	56	304	1	按图
15	排气阀		G3/8″		304	1	客户提供
16	平垫圈		30*20*3		EPDM	2	

技术要求:
1、注一般线性尺寸公差按GB/19804-2005A级规定。
2、管道表面酸洗钝化处理
3、所有螺纹及管道内腔应清洗干净。
4、表面应洁净无明显划痕。
5、成品应用塑料包装袋封装，并能防尘、防潮。
6、对接焊缝焊接满足图纸标注要求，未注焊满焊焊接。
7、管道材料为sus304,并贴上零件名称和水流箭头。
8、100%密封测试:800kpa保压2min无泄漏，匹配开关阀产品要求
开关阀需要做打开及关闭两种状态密封检测。

标记	处数	分区	更改文件号	签字	年月日	2026-11-20	FJK
						304	
设计			标准化			版本号 / 重量 / 比例	回水组件-8
校对						A01 / 1:8	
审核							
工艺			批准			第 1 页 共 1 页	

回水组件-9

尺寸公差(线性)				
＞2-30	＞30-400	＞400-1000	＞1000-2000	＞2000-4000
+/-1	+/-1	+/-2	+/-3	+/-4
角度公差(mm/100mm)				
+/-1.3		+/-0.9	+/-0.6	

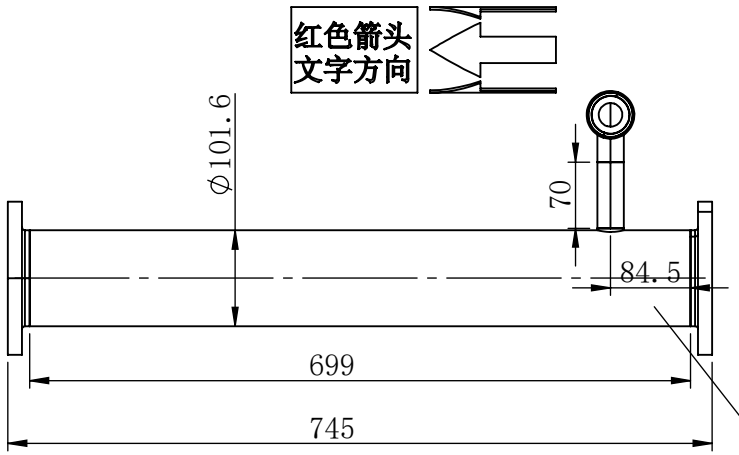

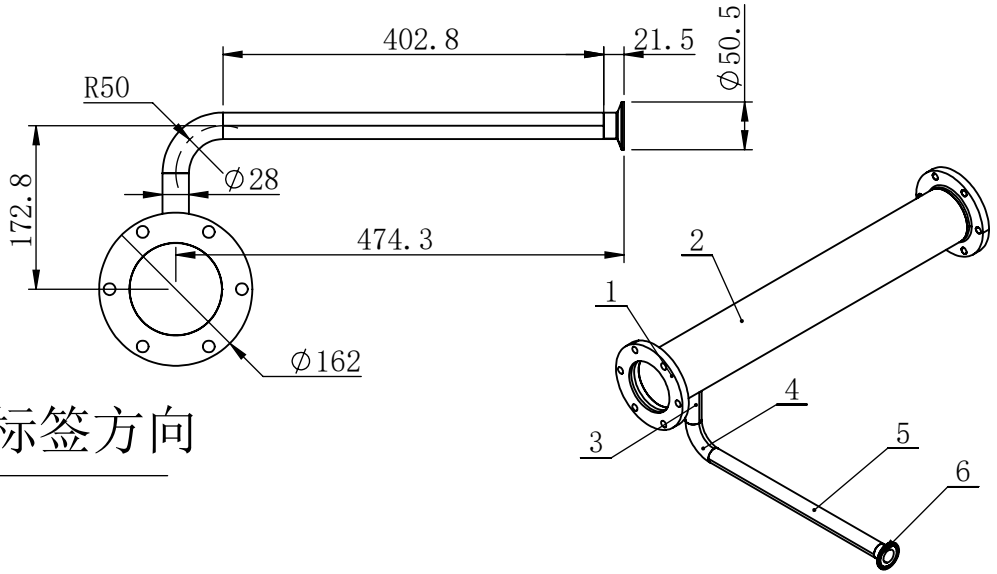

材料明细表(调整结构)							
序号	物料名称	图号	规格	长度	材质	数量	备注
1	三片式蝶阀法兰		4″	L：23	304	2	
2	直管		Φ101.6xT2	L：699	304	1	拔孔
3	直管		Φ28xT1.5	L：70	304	1	
4	90度弯头		Φ28xT1.5 R50	L：	304	1	
5	直管		Φ28xT1.5	L：402.8	304	1	
6	快装接头		Φ28xT1.5 K50.5	L：21.5	304	1	

技术要求:
1、注一般线性尺寸公差按GB/19804-2005A级规定。
2、管道表面酸洗钝化处理
3、所有螺纹及管道内腔应清洗干净。
4、表面应洁净无明显划痕。
5、成品应用塑料包装袋封装，并能防尘、防潮。
6、对接焊缝焊接满足图纸标注要求，未注焊满焊焊接。
7、管道材料为sus304,并贴上零件名称和水流箭头。
8、100%密封测试:800kpa,
保压2min无泄漏，匹配开关阀产品要求开关阀需要做打开及关闭两种状态密封检测。

标记	处数	分区	更改文件号	签字	年月日
设计			标准化		
校对					
审核					
工艺			批准		

2026-11-20		FJK
304		回水组件-9
版本号	重量	比例
A01		1:8
第 1 页 共 1 页		

回水组件-10

尺寸公差(线性)				
＞2-30	＞30-400	＞400-1000	＞1000-2000	＞2000-4000
+/-1	+/-1	+/-2	+/-3	+/-4
角度公差(mm/100mm)				
+/-1.3		+/-0.9	+/-0.6	

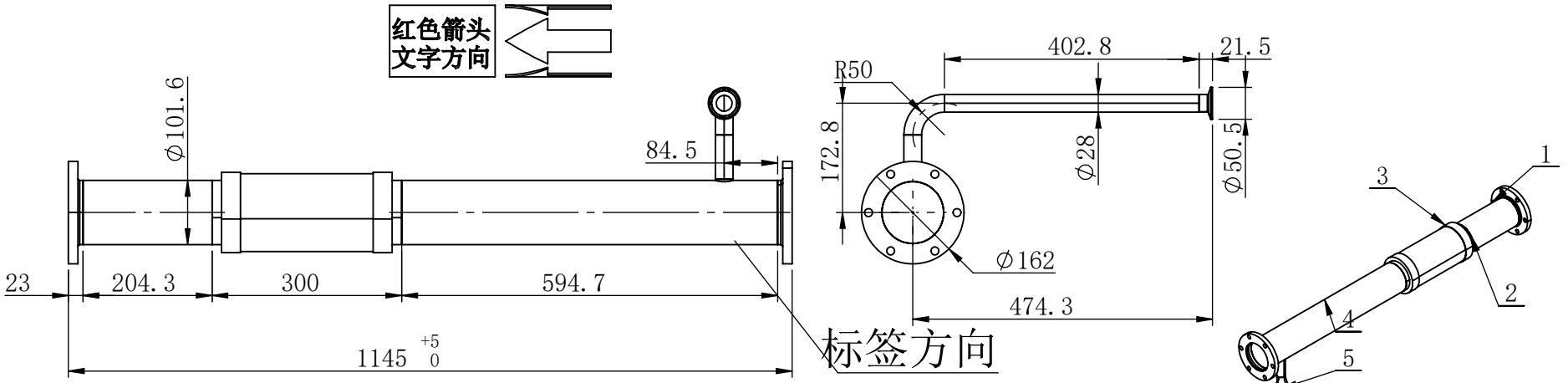

技术要求:
1、注一般线性尺寸公差按GB/19804-2005A级规定。
2、管道表面酸洗钝化处理
3、所有螺纹及管道内腔应清洗干净。
4、表面应洁净无明显划痕。
5、成品应用塑料包装袋封装，并能防尘、防潮。
6、对接焊缝焊接满足图纸标注要求，未注焊满焊焊接。
7、管道材料为sus304,并贴上零件名称和水流箭头。
8、100%密封测试:800kpa,
保压2min无泄漏，匹配开关阀产品要求开关阀需要做打开及关闭两种状态密封检测。

材料明细表(调整结构)

序号	物料名称	图号	规格	长度	材质	数量	备注
1	三片式蝶阀法兰		4″	L：23	304	2	
2	直管		Φ101.6xT2	L：204.3	304	1	
3	金属波纹管		Φ101.6xT2	L：300	304	1	
4	直管		Φ101.6xT2	L：594.7	304	1	拔孔
5	90度弯头		Φ28xT1.5 R50	L：	304	1	
6	直管		Φ28xT1.5	L：70	304	1	
7	直管		Φ28xT1.5	L：402.8	304	1	
8	快装接头		Φ28xT1.5 K50.5	L：21.5	304	1	

标记	处数	分区	更改文件号	签字	年月日
设计			标准化		
校对					
审核					
工艺			批准		

2026-11-20		FJK
304		回水组件-10
版本号	重量	比例
A01		1:10
第 1 页 共 1 页		

回水组件-11

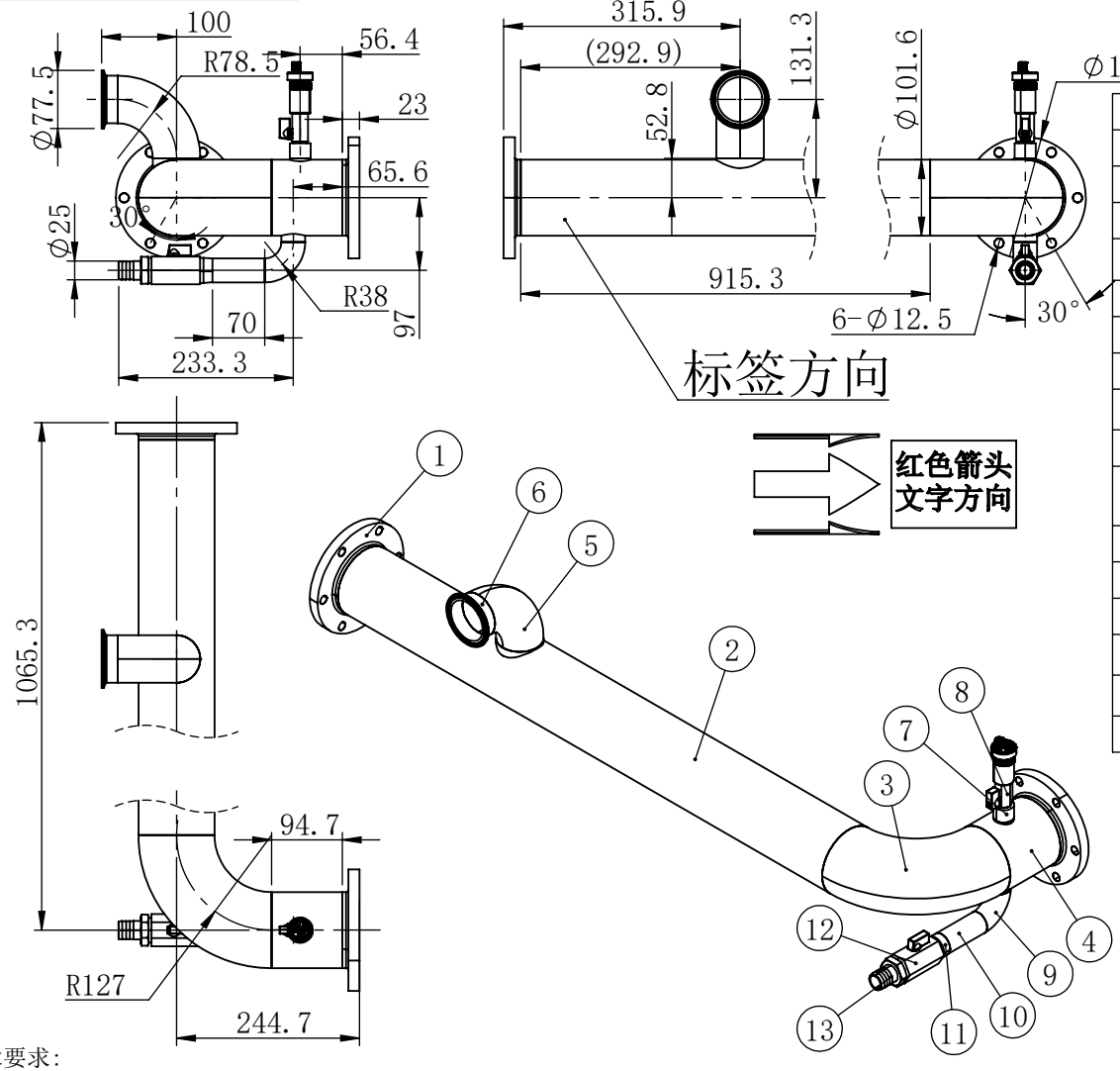

尺寸公差(线性)				
＞2-30	＞30-400	＞400-1000	＞1000-2000	＞2000-4000
+/-1	+/-1	+/-2	+/-3	+/-4
角度公差(mm/100mm)				
+/-1.3		+/-0.9	+/-0.6	

材料明细表(调整结构)

序号	物料名称	图号	规格	长度	材质	数量	备注
1	三片式蝶阀法兰		4″	23	304	2	
2	直管		101.6*2	94.7	304	1	拔孔2mm
3	90° 弯头		101.6*2 R127		304	1	
4	直管		101.6*2	915.3	304	1	拔孔2mm
5	90° 弯头		63.5*2 R78.5		304	1	
6	快装接头		63.5*2 K77.5	21.5	304	1	
7	焊接内丝接头		G3/8″	20	304	1	曙光专用
8	内外丝球阀		G3/8″	50	304	1	按图
9	90° 弯头+一头直边6.2		31.8*1.5 R38		304	1	
10	直管		31.8*1.5	70	304	1	
11	焊接外丝接头		G1″	30	304	1	按图
12	双内丝球阀		G1″	65	304	1	按图
13	外丝宝塔接头		G1″-Φ25	56	304	1	按图
14	排气阀		G3/8″		304	1	客户提供
15	平垫圈		30*20*3		EPDM	2	

技术要求:
1、注一般线性尺寸公差按GB/19804-2005A级规定。
2、管道表面酸洗钝化处理
3、所有螺纹及管道内腔应清洗干净。
4、表面应洁净无明显划痕。
5、成品应用塑料包装袋封装，并能防尘、防潮。
6、对接焊缝焊接满足图纸标注要求，未注焊满焊焊接。
7、管道材料为sus304,并贴上零件名称和水流箭头。
8、100%密封测试:800kpa,
保压2min无泄漏，匹配开关阀产品要求开关阀需要做打开及关闭两种状态密封检测。

标记	处数	分区	更改文件号	签字	年月日
设计			标准化		
校对					
审核					
工艺			批准		

2026-11-20	FJK	
304		回水组件-11
版本号	重量	比例
A01		1:10
第 1 页 共 1 页		

回水组件-12

尺寸公差(线性)				
＞2-30	＞30-400	＞400-1000	＞1000-2000	＞2000-4000
+/-1	+/-1	+/-2	+/-3	+/-4
角度公差(mm/100mm)				
+/-1.3		+/-0.9	+/-0.6	

红色箭头文字方向

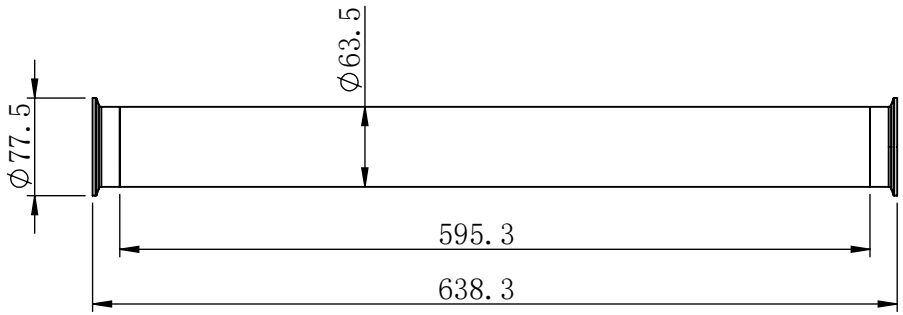

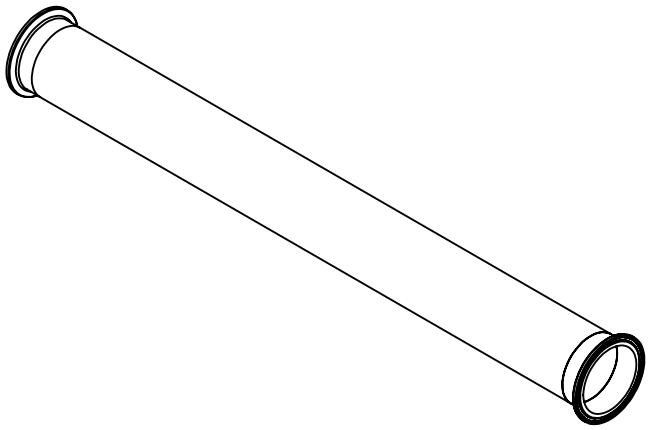

技术要求:
1、注一般线性尺寸公差按GB/19804-2005A级规定。
2、管道表面酸洗钝化处理
3、所有螺纹及管道内腔应清洗干净。
4、表面应洁净无明显划痕。
5、成品应用塑料包装袋封装，并能防尘、防潮。
6、对接焊缝焊接满足图纸标注要求，未注焊满焊焊接。
7、管道材料为sus304,并贴上零件名称和水流箭头。
8、100%密封测试:800kpa,
保压2min无泄漏，匹配开关阀产品要求开关阀需要做打开及关闭两种状态密封检测。

材料明细表(调整结构)							
序号	物料名称	图号	规格	长度	材质	数量	备注
1	快装接头		K77.5xΦ63.5x2	L：21.5	304	2	
2	直管		Φ63.5xT2	L：595.3	304	1	

标记	处数	分区	更改文件号	签字	年月日
设计			标准化		
校对					
审核					
工艺			批准		

2026-11-20		FJK
304		回水组件-12
版本号	重量	比例
A01		1:6
第 1 页 共 1 页		

回水组件-13

尺寸公差(线性)				
＞2-30	＞30-400	＞400-1000	＞1000-2000	＞2000-4000
+/-1	+/-1	+/-2	+/-3	+/-4
角度公差(mm/100mm)				
+/-1.3		+/-0.9	+/-0.6	

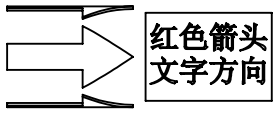

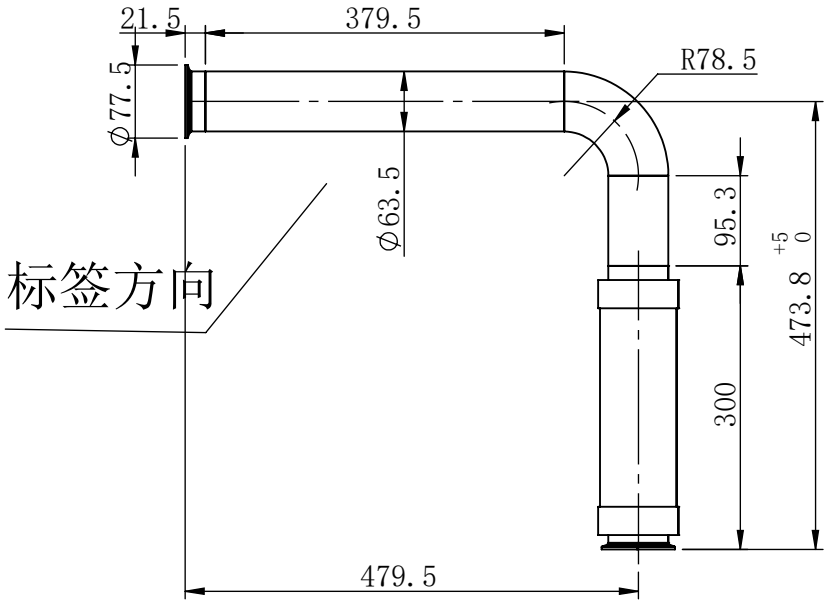

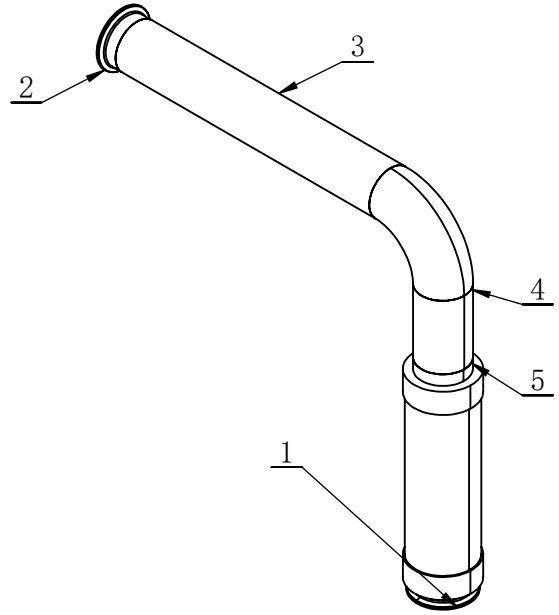

材料明细表(调整结构)							
序号	物料名称	图号	规格	长度	材质	数量	备注
1	单卡金属波纹管		Φ63.5xT2	L：300	304	1	
2	快装接头		K77.5xΦ63.5x2	L：21.5	304	1	
3	直管		Φ63.5xT2	L：379.5	304	1	
4	90度弯头		Φ63.5xT2 R78.5	L：	304	1	
5	直管		Φ63.5xT2	L：95.27	304	1	

技术要求:
1、注一般线性尺寸公差按GB/19804-2005A级规定。
2、管道表面酸洗钝化处理
3、所有螺纹及管道内腔应清洗干净。
4、表面应洁净无明显划痕。
5、成品应用塑料包装袋封装，并能防尘、防潮。
6、对接焊缝焊接满足图纸标注要求，未注焊满焊焊接。
7、管道材料为sus304,并贴上零件名称和水流箭头。
8、100%密封测试:800kpa,
保压2min无泄漏，匹配开关阀产品要求开关阀需要做打开及关闭两种状态密封检测。

标记	处数	分区	更改文件号	签字	年月日
设计			标准化		
校对					
审核					
工艺			批准		

2026-11-20		FJK
304		回水组件-13
版本号	重量	比例
A01		1:8
第 1 页 共 1 页		

供水支管

尺寸公差(线性)				
＞2-30	＞30-400	＞400-1000	＞1000-2000	＞2000-4000
+/-1	+/-1	+/-2	+/-3	+/-4
角度公差(mm/100mm)				
+/-1.3		+/-0.9	+/-0.6	

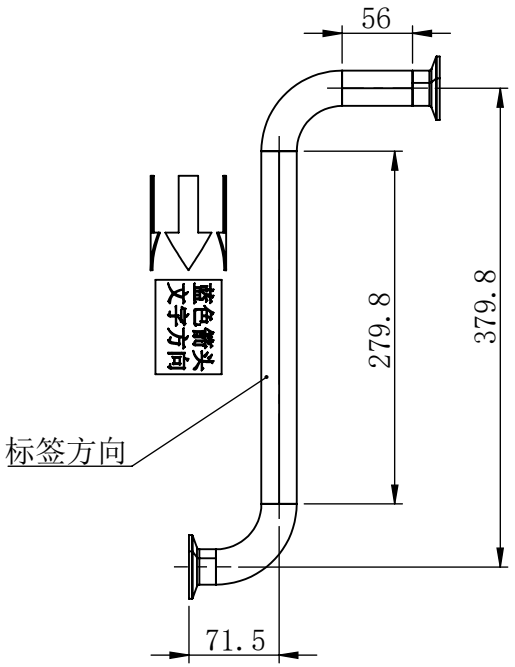

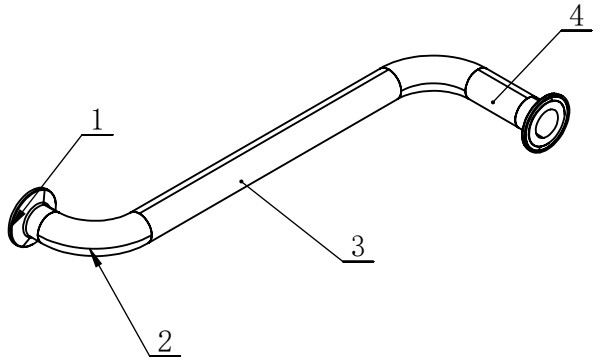

技术要求:
1、注一般线性尺寸公差按GB/19804-2005A级规定。
2、管道表面酸洗钝化处理
3、所有螺纹及管道内腔应清洗干净。
4、表面应洁净无明显划痕。
5、成品应用塑料包装袋封装，并能防尘、防潮。
6、对接焊缝焊接满足图纸标注要求，未注焊满焊焊接。
7、管道材料为sus304,并贴上零件名称和水流箭头。
8、100%密封测试:800kpa,
保压2min无泄漏，匹配开关阀产品要求开关阀需要做打开及关闭两种状态密封检测。

材料明细表(调整结构)

序号	物料名称	图号	规格	长度	材质	数量	备注
1	快装接头		Φ28xT1.5 K50.5	L：21.5	304	2	
2	90度弯头		Φ28xT1.5 R50	L：	304	2	
3	直管		Φ28xT1.5	L：279.8	304	1	
4	直管		Φ28xT1.5	L：56	304	1	

标记	处数	分区	更改文件号	签字	年月日
设计			标准化		
校对					
审核					
工艺			批准		

2026-11-20	FJK
304	供水支管
版本号 A01 / 重量 / 比例 1:6	
第 1 页 共 1 页	

回水支管

尺寸公差(线性)				
＞2-30	＞30-400	＞400-1000	＞1000-2000	＞2000-4000
+/-1	+/-1	+/-2	+/-3	+/-4
角度公差(mm/100mm)				
+/-1.3		+/-0.9	+/-0.6	

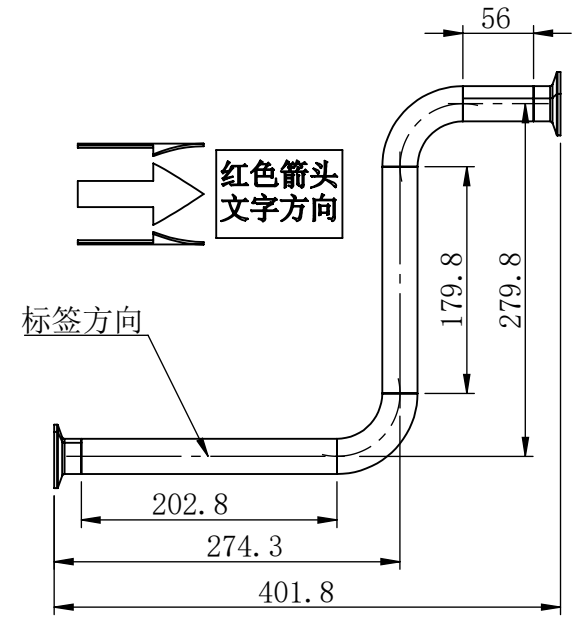

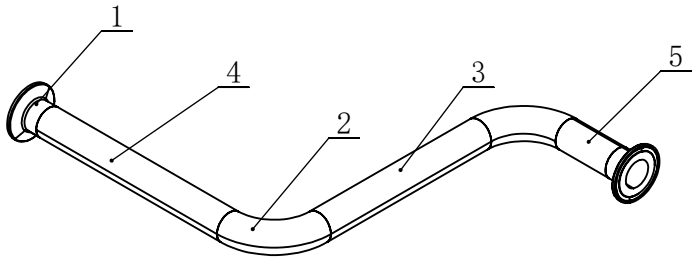

材料明细表(调整结构)							
序号	物料名称	图号	规格	长度	材质	数量	备注
1	快装接头		Φ28xT1.5 K50.5	L：21.5	304	2	
2	90度弯头		Φ28xT1.5 R50	L：	304	2	
3	直管		Φ28xT1.5	L：179.8	304	1	
4	直管		Φ28xT1.5	L：202.8	304	1	
5	直管		Φ28xT1.5	L：56	304	1	

技术要求:
1、注一般线性尺寸公差按GB/19804-2005A级规定。
2、管道表面酸洗钝化处理
3、所有螺纹及管道内腔应清洗干净。
4、表面应洁净无明显划痕。
5、成品应用塑料包装袋封装，并能防尘、防潮。
6、对接焊缝焊接满足图纸标注要求，未注焊满焊焊接。
7、管道材料为sus304,并贴上零件名称和水流箭头。
8、100%密封测试:800kpa,
保压2min无泄漏，匹配开关阀产品要求开关阀需要做打开及关闭两种状态密封检测。

标记	处数	分区	更改文件号	签字	年月日
设计			标准化		
校对					
审核					
工艺			批准		

2026-11-20		FJK
304		回水支管
版本号	重量	比例
A01		1:6
第 1 页 共 1 页		