Ø33.8 h8（+0/−0.039 mm），允许范围 33.761 – 33.800 mm

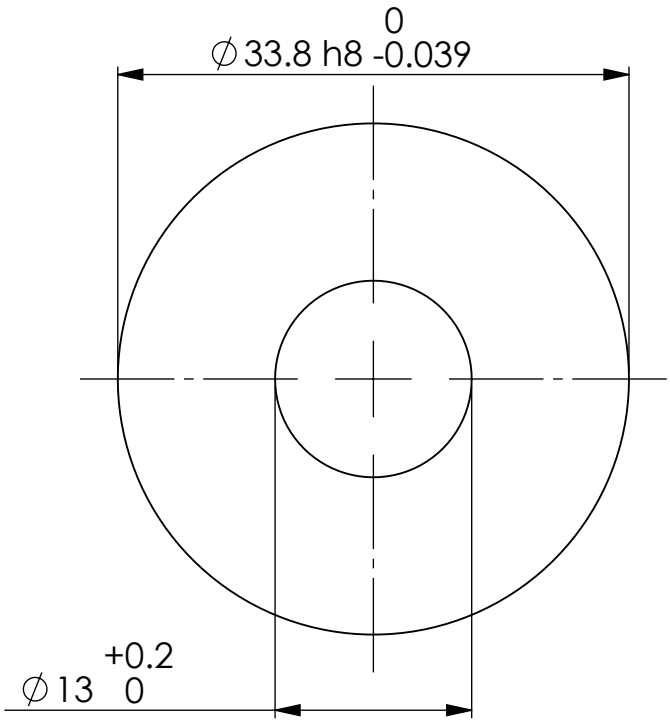

粗糙度两端面 Rz 6，标记 C 表示圆周方向纹理
其余表面一般要求 Rz 25

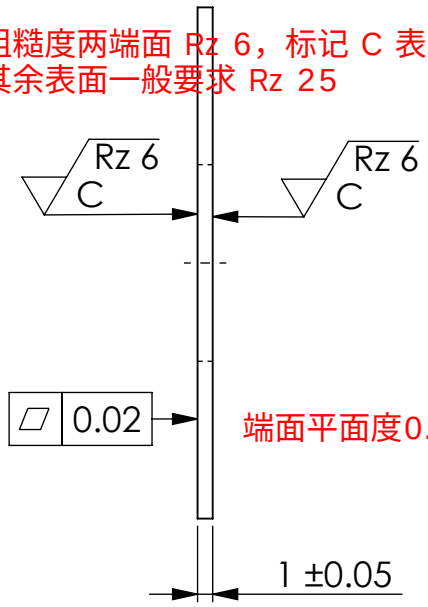

端面平面度0.02 mm

材料：100Cr6（1.3505）轴承钢，
国标近似牌号为 GCr15

数量：20件

热处理：淬硬
Wärmebehandlung: Gehärtet
Oberflächenhärte: 59+6 HRC 表面硬度：原图标注 59+6 HRC，按单向上偏差理解为 59 – 65 HRC
Einhärtungstiefe: min. 0.3 / Durchhärten zulässig
硬化深度至少 0.3 mm，允许整体淬透

报价重点是淬硬后的尺寸和变形控制。这件垫圈外径约 33.8 mm、厚度仅 1 mm。核价时应计入热处理后的精加工及检验，重点核对 外径 h8、指定端面平面度 0.02 mm，以及两端面 Rz 6 和圆周纹理

外凸边缘 −0.2 mm，内凹边缘 +0.1～+0.3 mm，按图示符号执行

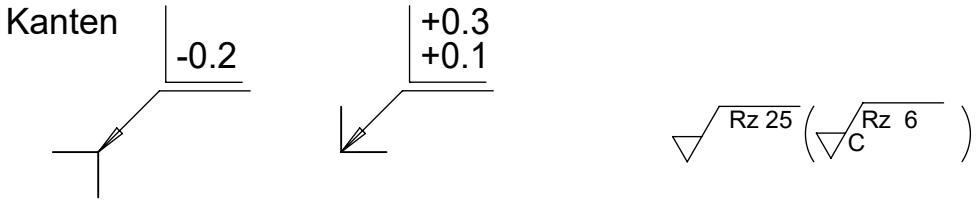

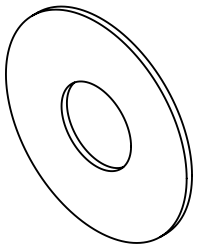

					Allgemein-toleranzen DIN ISO 2768-mH	Oberflächen DIN ISO 1302 Reihe 2	Urheberschutz DIN 34
							Werkstoff
							100Cr6 (1.3505)
Nr.	Änderung	Datum	Name	Gepr.			
		Datum	Name		Typ		
Bearb.							
Gepr.							
Freigegeben							
Massstab		Benennung				Zeichn.-Nr.	Bl.
2:1		Anlaufscheibe				RFQ-05	1
							1
							A4 S