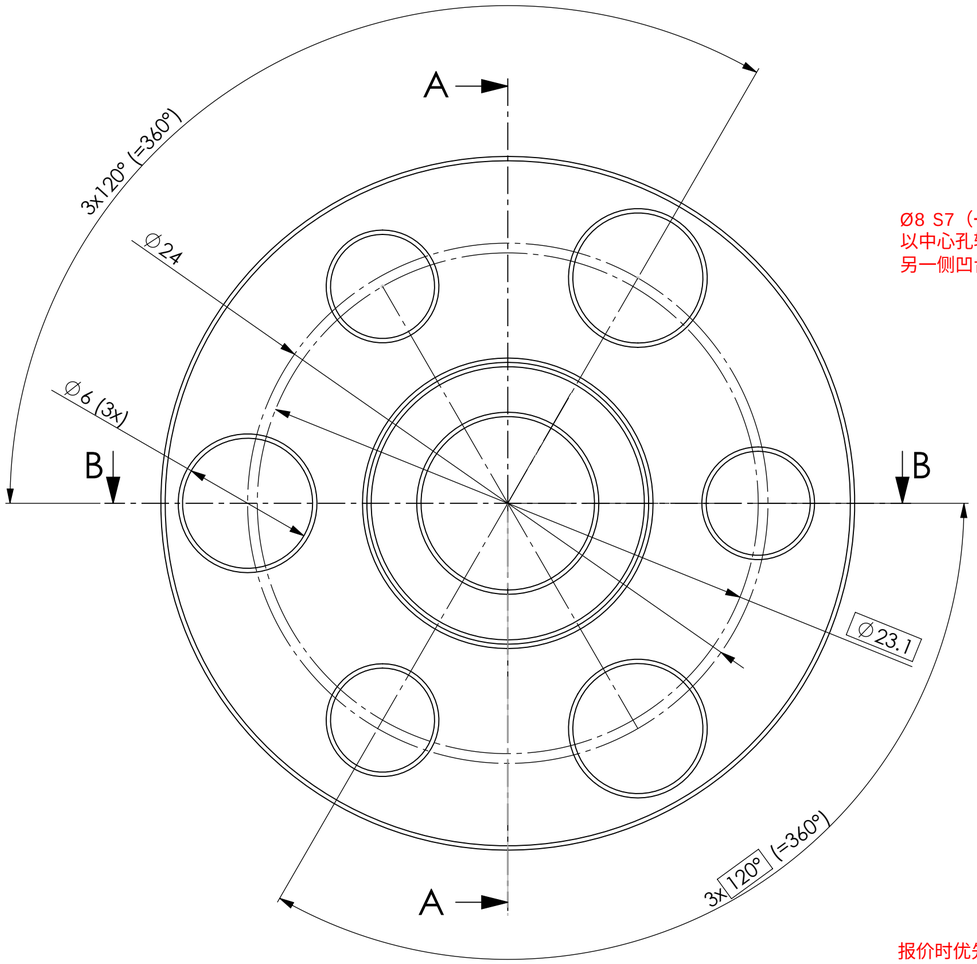

Schnitt A-A

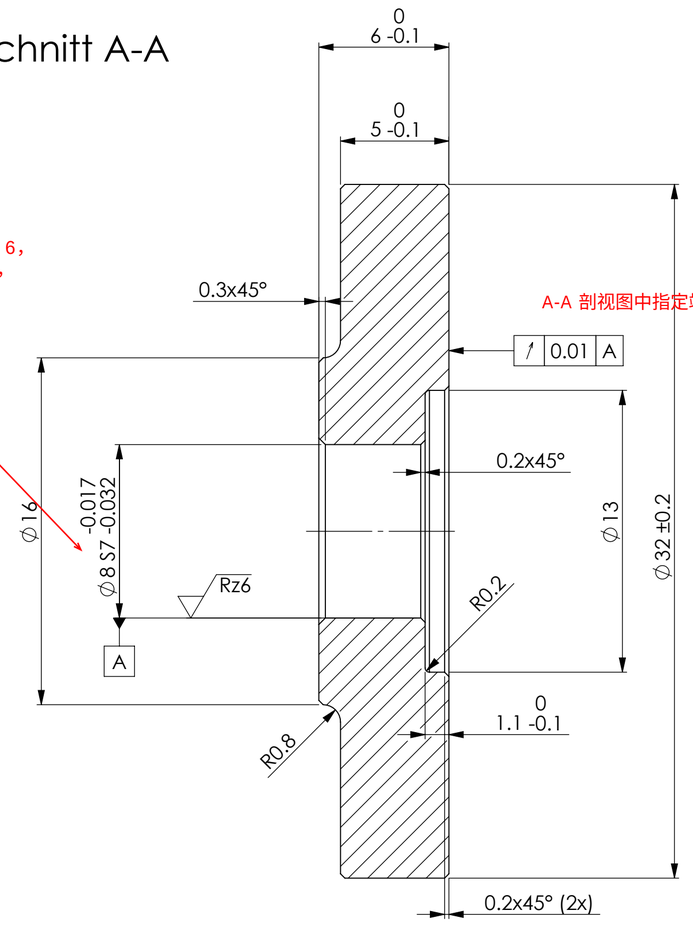

Ø8 S7（−0.032～−0.017），孔壁 Rz 6，
以中心孔轴线为基准 A。一侧凸台 Ø16，
另一侧凹台 Ø13、深 1.1 +0/−0.1

A-A 剖视图中指定端面相对基准 A 的圆跳动为 0.01

⌯	0.01	A

材料为 ETG88 高强度易切削钢
数量：10件

ETG88 是 Swiss Steel Group 的高强度易切削钢。
国标可优先对照 Y45MnS（GB/T 8731），
作为国产替代候选，抗拉强度 800 – 950 MPa，
规定塑性延伸强度 Rp0.2 ≥ 685 MPa，
断后伸长率 A5 ≥ 7%

报价时优先核对两处配合孔。 中心孔实际允许尺寸为 Ø7.968～7.983 mm，三个精密孔为 Ø4.773～4.785 mm。三个精密孔还要以中心孔建立基准，检验 Ø0.01 mm 位置度

Schnitt B-B

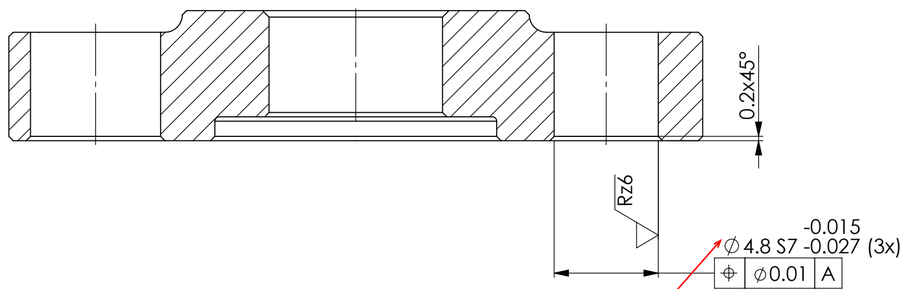

3×4.8 S7（-0.027～-0.015），孔壁 Rz 6
孔中心位于基本尺寸直径23.1 的分度圆上，
按 120 ° 均布，相对基准 A 的位置度为 0.01

Isometrische Ansicht
Maßstab 3 : 1

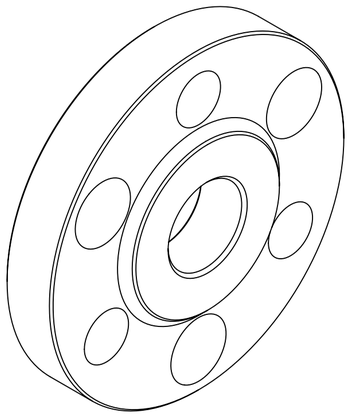

边缘要求，外边缘 −0.2 mm，内边缘 +0.1～+0.3 mm

粗糙度：一般表面 Rz 10，指定
孔壁 Rz 6

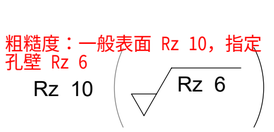

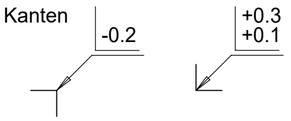

Nr.	Änderung	Datum	Name	Gepr.	Allgemeintoleranzen DIN ISO 2768-mH	Oberflächen DIN ISO 1302 Reihe 2	Urheberschutz DIN 34
							Werkstoff: ETG 88
		Datum	Name		Typ		
Bearb.							
Gepr.							
Freigegeben							
Massstab: 5:1		Benennung: Planetenträger				Zeichn.-Nr.: RFQ-03	Bl. 1 / 1