Atenic 140x40 mm

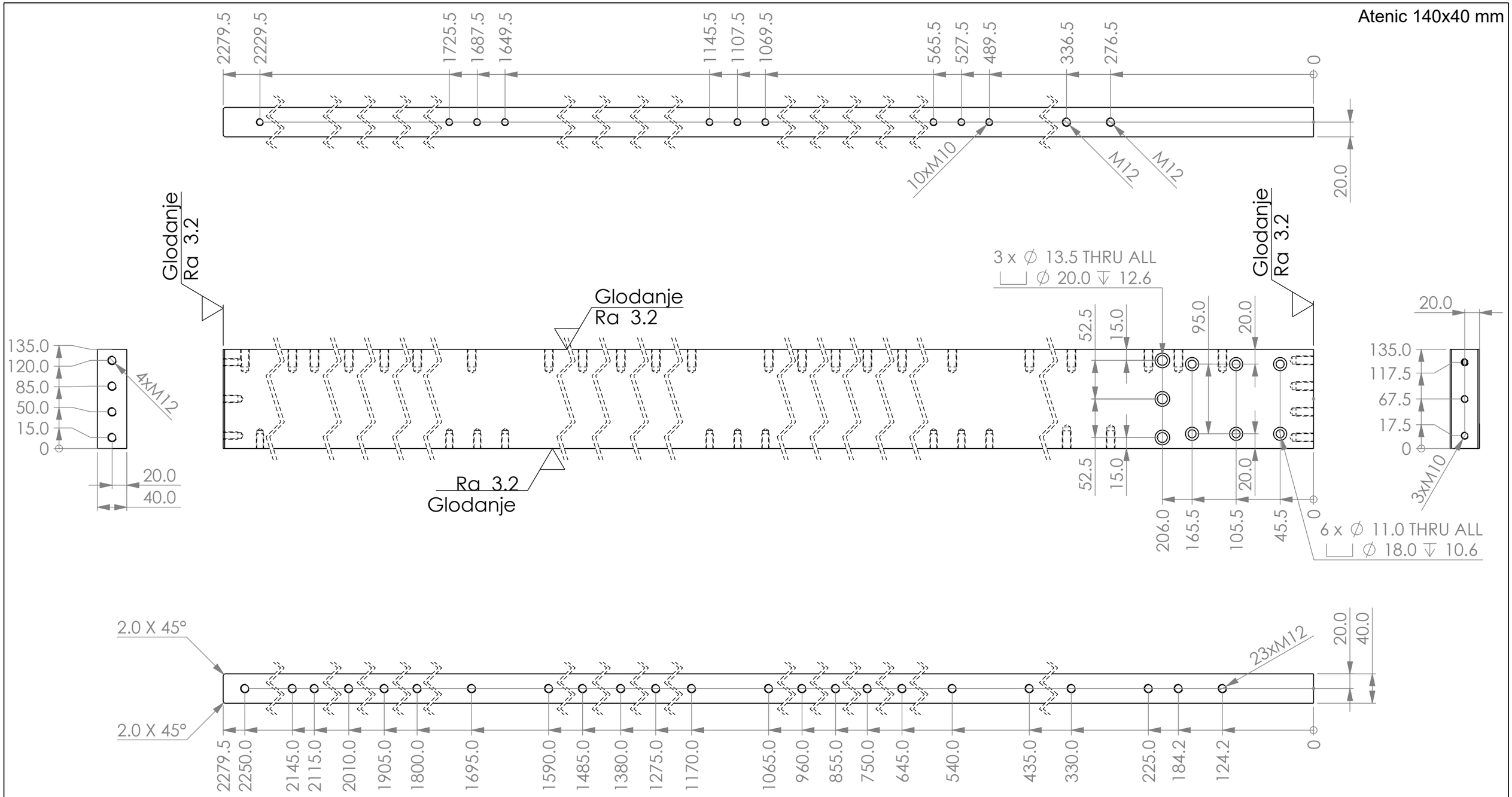

Tolerancije slobodnih mera: ISO 2768-m				Površinska hrapavost:			Površinska zaštita: RAL 7035	
Materijal: Č.0361							Termička obrada:	
				Poz.:			Količina: 1	Masa: 94.86 kg	Razmera: 1:20
				Datum			Naziv:	
				Obrad.				
				Stand.				
				Odobr.				
							Oznaka: CAROUSEL-2026-PR-Greda-1		List: A3
									L 1/2
St. i	Izmene	Datum	Ime				Izv. pod.	Zamena za:	

Atenic 140x40 mm

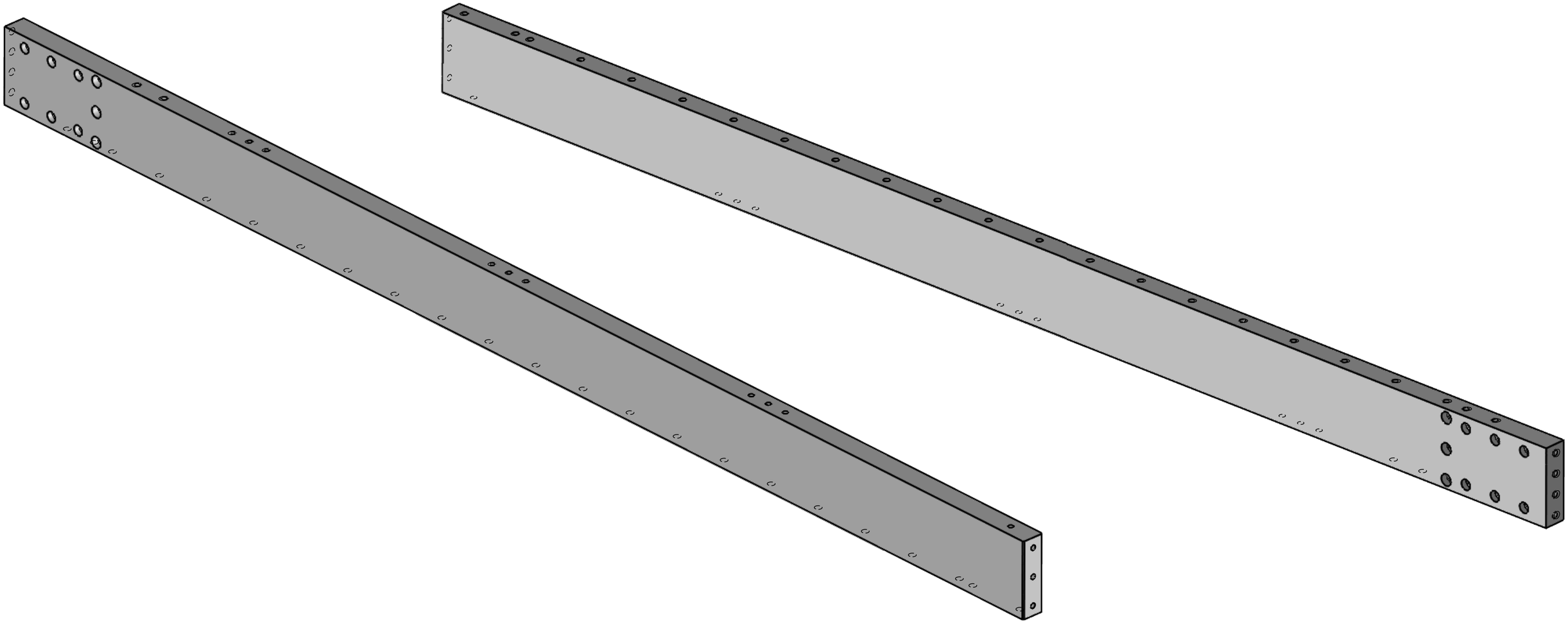

Tolerancije slobodnih mera: ISO 2768-m				Površinska hrapavost:			Površinska zaštita: RAL 7035	
Materijal: Č.0361							Termička obrada:	
				Poz.:			Količina: 1	Masa: 94.86 kg	Razmera: 1:20
				Datum			Naziv:	
				Obrad.				
				Stand.				
				Odobr.				
							Oznaka: CAROUSEL-2026-PR-Greda-1	List: A3
								L 2/2
St. i	Izmene	Datum	Ime				Izv. pod.	Zamena za: