873230373

Ra 6,3 (√)

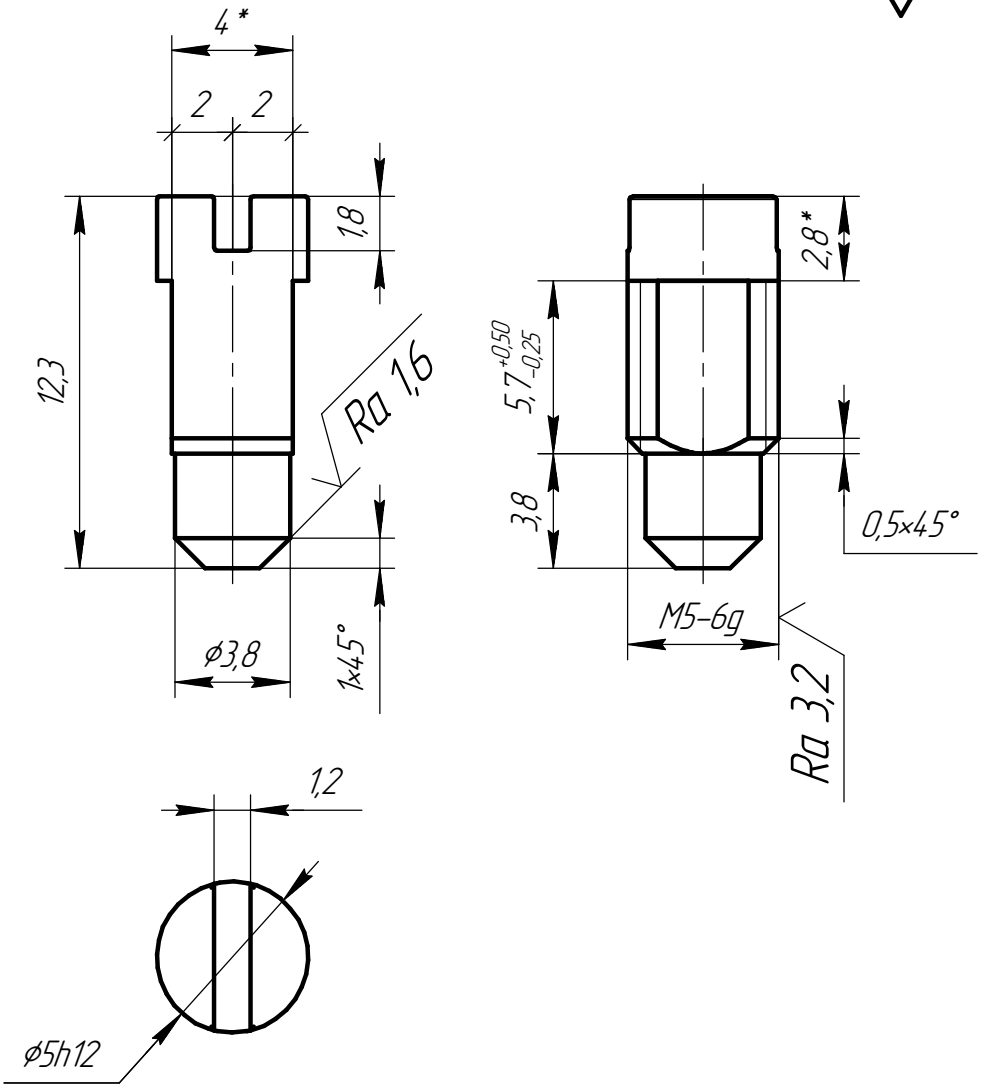

Технические требования / Technical requirements

1 * Размер для справок / Reference dimension;

2 Общие допуски ГОСТ 30893.2-mK / General tolerances acc. to ISO 2768-2-mK;

3 Острые кромки притупить / Break all sharp corners.

4 Альтернативный материал: Пруток EN12164-CuZn39Pb1-R490 RND6A
Alternative material: Rod EN12164-CuZn39Pb1-R490 RND6A

00		8701Q01653	Яковлев	08.06.2026	873230373		
Изм.	Лист	№ докум.	Подп.	Дата	Винт запирающий Locking screw	Лит.	Масса	Масштаб
Разраб.		Яковлев Н. А.		08.06.2026		0	1,54 г	4:1
Пров.		Крылов В. В.		08.06.2026		Лист	Листов 1	
Т.контр.							
					Пруток ДКРНТ 6 НД ЛС 59-1 ГОСТ Р 52597-2006	ООО "Термотехника Энгельс" Thermotechnology Engels, LLC	
Н.контр.							
Утв.		Даниелян А. Г.		08.06.2026			

Перв. примен. | Справ. № | Подп. и дата | Инв. № дубл. | Взам. инв. № | Подп. и дата | Инв. № подл.

Копировал | Формат А4