版本	日期	描述	区域	设计	批准
V1.0	20260824	首次发布	/	/	/

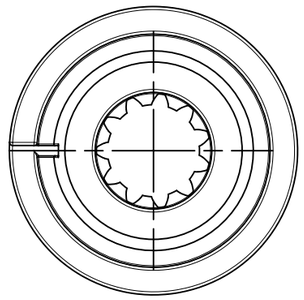

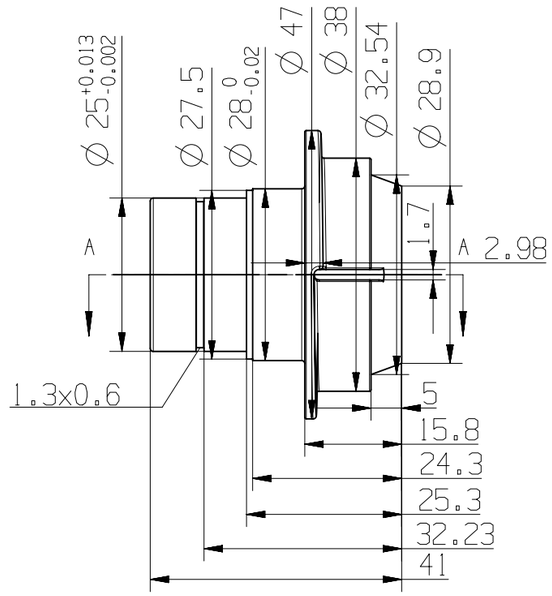

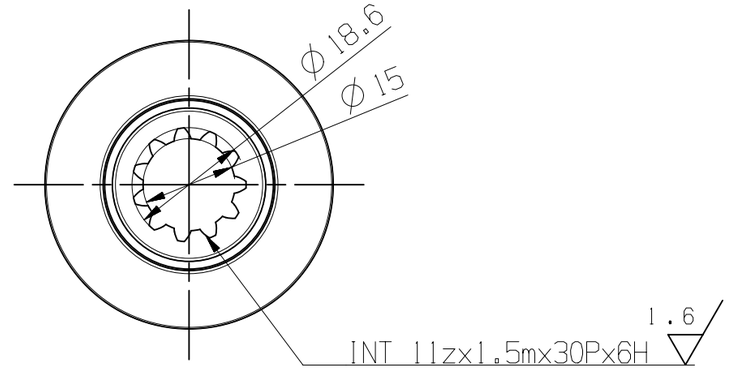

SECTION A-A

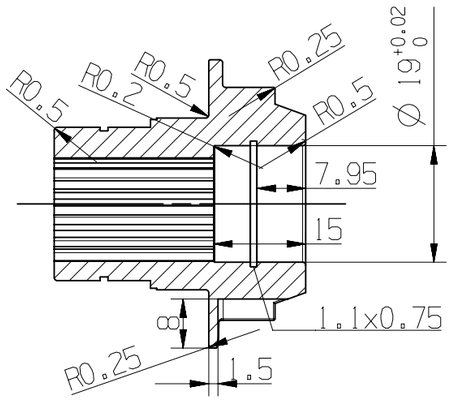

未注倒圆R0.1

3D文件名			材料	304					
零件名称	桶驱动轴套		颜色						
物料编码			表面处理						
设计		工艺		图幅	A4	视角			
审核		标准化					单位	mm	比例 1:1
批准		版本	V1.0				第 1 张		共 1 张