更改标识	更改前	更改后	更改区域	ECN编号	日 期
初版发行	/	/	/	/	2026.03.30

★秘密★

文件名称	升降Z46齿轮			文件编号	WI-D01F03-PD-*****PLM
文件层级	三级文件	版本号	X/0	页 次	2/2

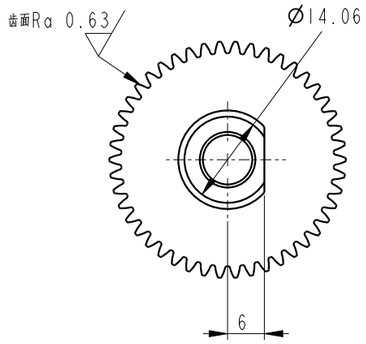

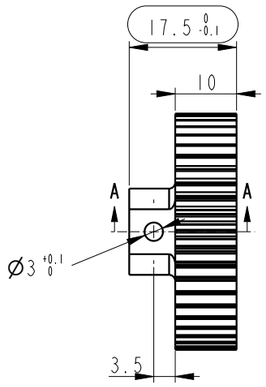

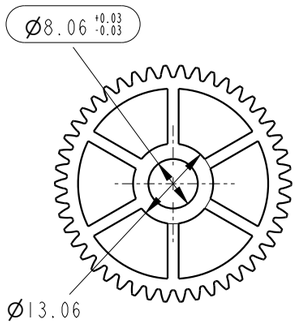

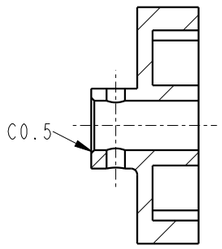

截面 A-A

齿轮参数表		
参数名称	代号	齿轮1
法向模数	Mn	0.8
齿数	Z	46
法向压力角(°)	αn	20
分度圆上的螺旋角(°)	β	0
螺旋线方向		直齿
齿顶高系数	ha	1
齿根高系数	hf	1.25
径向变位系数	X	0.1303
精度等级		ISO-1328:A10级
齿轮副中心距(mm)	a±fa	24±0.1
配对齿轮齿数	z1	13
分度圆直径(mm)	d	∅36.8
齿顶圆直径(mm)	da	◇∅38.56+0/-0.03
齿根圆直径(mm)	df	◇∅34.804+0/-0.205
跨测齿数	k	6
公法线长度(mm)	Wk	◇13.506+0/-0.07
单齿距极限偏差(μm)	fpt	30
齿廓累积总偏差(μm)	Fα	39
螺旋线累积总偏差(μm)	Fβ	45
齿距累积总偏差(μm)	Fp	90
齿圈径向跳动公差(μm)	Fr	81

技术要求:
1、材料：POM,颜色：白色；
2、表面处理：无；
3、去除毛刺和污垢；
4、手板不允许3D打印及拆件粘贴；
5、未标注尺寸参考3D;
6、手板件掏料注塑部分可以不掏料；

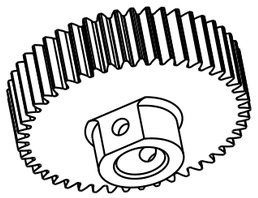

重要尺寸标识:
XX: 产品关键特征尺寸Key product characterisitic deminsion;
▽对安全或法规有重要影响的特殊特性尺寸，共计（0） 处;
◊对顾客满意程度有重要影响的特殊特性尺寸，共计（0） 处。

TOLERANCE OF ANGULAR DIMENSIONS	
Dimension of shorter side	Tolerance
UP to 10	±1°
10 to 50	±0°30'
50 to 120	±0°20'
120 to 400	±0°10'
over 400	±0°5'

TOLERANCE OF LINEAR DIMENSIONS ISO 2768-M

Grade \ Range	>0-25	>25-50	>50-75	>75-100	>100-125	>125-150	For each additional 25mm
Tolerance	±0.13	±0.16	±0.19	±0.22	±0.26	±0.29	ADD ±0.08mm

For nominal sizes below 0.5mm the deviations shall be as indicated adjacent to the relevant nominal size(s);

设计 ： 龙观富	审 核 :唐振正	批 准 ： 唐佳佳		
SAP ： ***	颜 色 :see notes		A3	单位 mm
比 例 ： 1:1	材 质 :pom			