上板

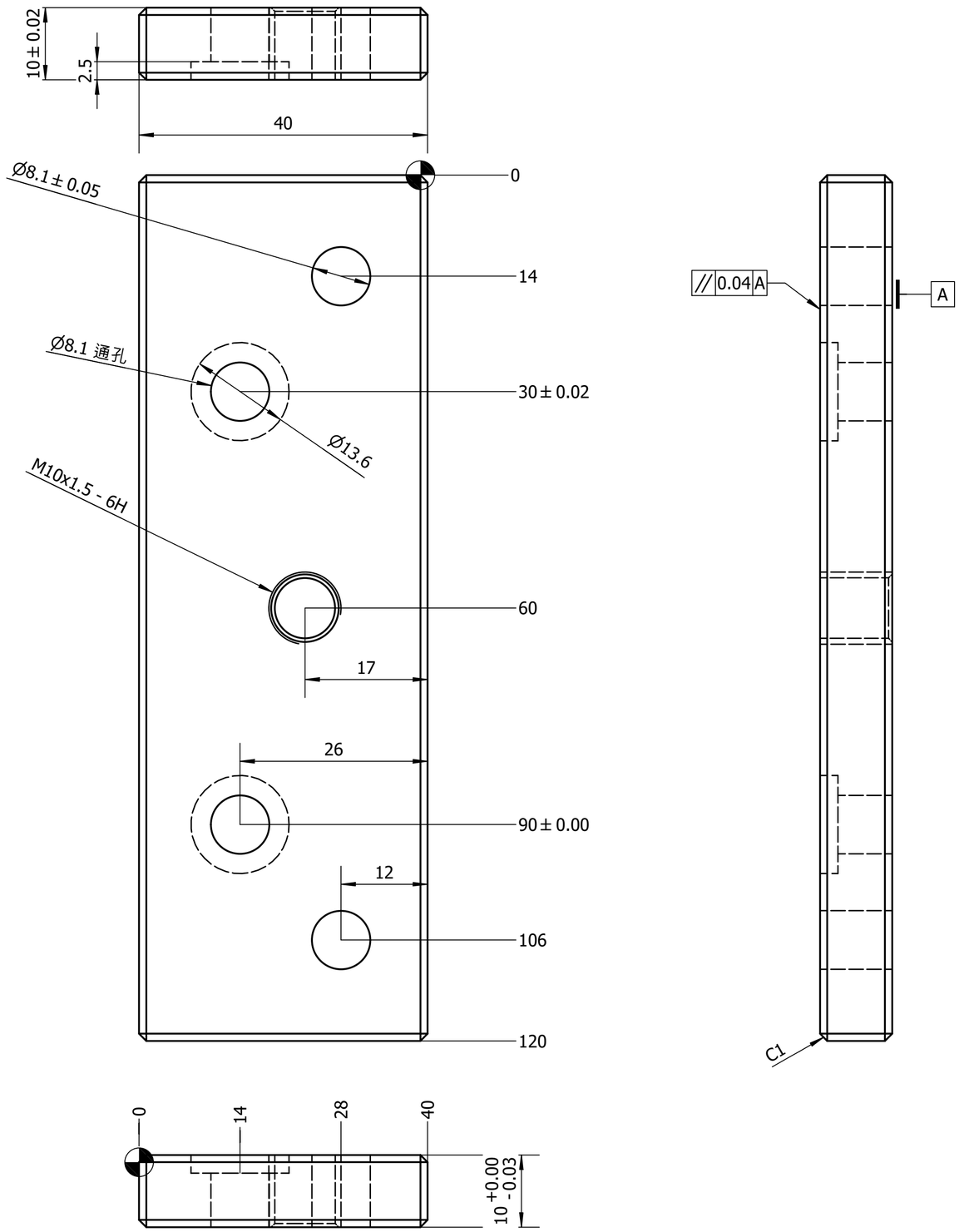

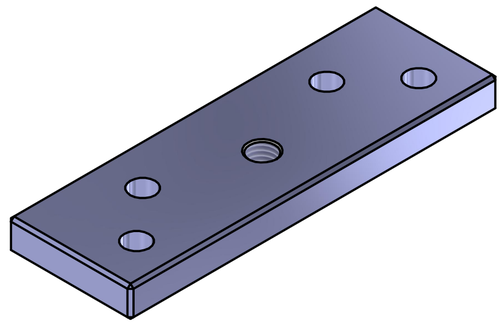

技术要求：
1，材料Q235或A3
2，外观表面6个面镀装饰铬，镀装饰铬前基面需抛光加工
3，表面不得有刀纹，划伤、凸凹痕等外观缺陷
4，同尺寸C角加工必须一致
5、未注示尺寸参考3D模型　外观件

标记	处数	分区	更改文件号	签名	年、月、日			上板
设计	ROG	2026/6/22	标准化			阶段标记	重量(Kg) 比例	
							2 : 1	上板
审核								
工艺			批准					