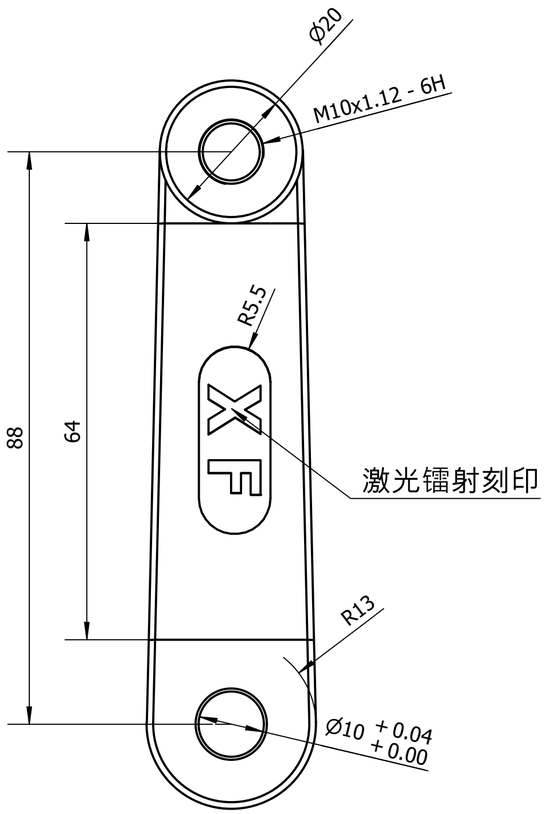

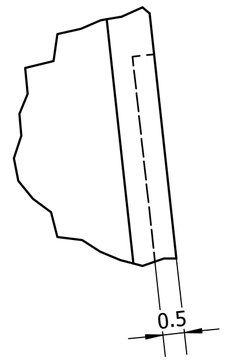

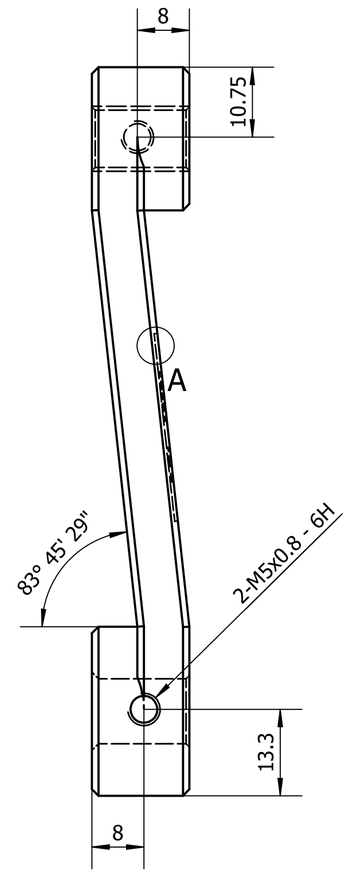

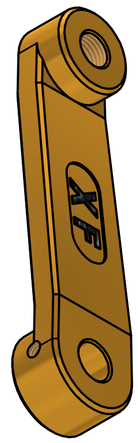

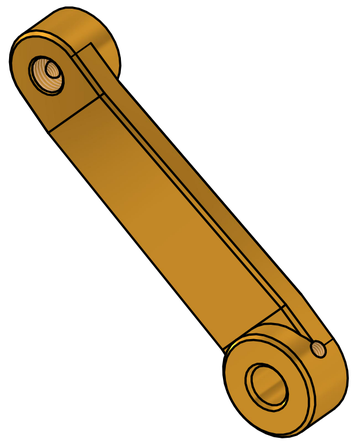

技术要求：
1，材料Q235、A3或SUS
2，6个面镀装饰铬，镀装饰铬前基面需抛光加工
3，表面不得有刀痕，划伤、凸凹痕等外观缺陷
4，同尺寸C角加工必须一致
5、未注示尺寸参考3D模型　外观件

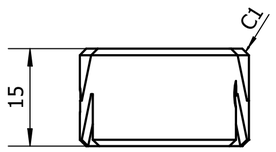

标记	处数	分区	更改文件号	签名	年、月、日			
设计	ROG	2026/6/21	标准化			阶段标记	重量(Kg)	比例
审核								1.5:1
工艺			批准					

M10-15摇把

M10-15摇把.ipt